慈濟學校財團法人
慈濟科技大學

107學年度
（自107年8月1日至108年7月31日止）

預　　算　　書

目　　錄

編號	報表名稱	頁次
301	預算說明書	1
302	收支餘絀預計表	13
303	預計固定資產及無形資產變動表	14
304	預計增置重要固定資產及無形資產明細表	15
305	預計借入款變動表	19
306	收入預算明細表	20
307	支出預算明細表	23
308	預計重大工程及增置土地明細表	26
309	最近5年現金概況表	27
表1	收入明細表	28
表2	費用彙總表	33
表3	人事費用明細表	39
表4	固定資產及雜項購置明細表	42

慈濟學校財團法人慈濟科技大學
預算說明書
107學年度

編號:301

壹、 學校組織及職掌:

一、法令依據:

1. 本校依教育部(78)技08600號核准函設立，為慈濟志業，教育志業的開始。
2. 中華民國88年4月23日奉教育部台(八八)技(二)88043936號函核准核定自88年8月1日起改名為「慈濟技術學院」。
3. 中華民國98年12月11日奉教育部台高(四)字第0980216444號函同意財團法人慈濟大學、財團法人慈濟技術學院、財團法人臺南市私立慈濟高級中學及財團法人臺南市私立慈濟國民小學等4校法人合併為「慈濟學校財團法人」。
4. 中華民國101年8月1日更名為「慈濟學校財團法人慈濟技術學院」。
5. 中華民國104年8月19日本校依教育部(78)技08600號函核准，核定自104年8月1日起改名為「慈濟學校財團法人慈濟科技大學」（Tzu Chi University of Science and Technology）。

二、 現行規定組織及職掌:

本校組織規章依中華民國106年8月21日教育部臺教技(二)字第1060119127號函核定實施辦理。

1.	校長	綜理校務
2.	教務長、學務長、總務長	承校長命令分別主持教務、學務及總務事宜
3.	研發處、圖書館、電算中心	分別研究發展、圖書館及電算中心相關事項
4.	秘書室、人事室、會計室、人文室	分別辦理校務、人事、會計及人文相關事項
5.	教資中心、國資中心	分別教師發展、國際事務等相關事項
6.	護理學院、健康科技管理學院、全人教育中心	分別辦理系所行政、教學規劃等相關事項
7.	進修推廣部、附設進修學院	辦理進修、推廣相關教務、學務等相關事項
8.	專任講師以上教師	除授課及學生輔導外得兼辦各處室組事務

慈濟學校財團法人慈濟科技大學
組織架構圖

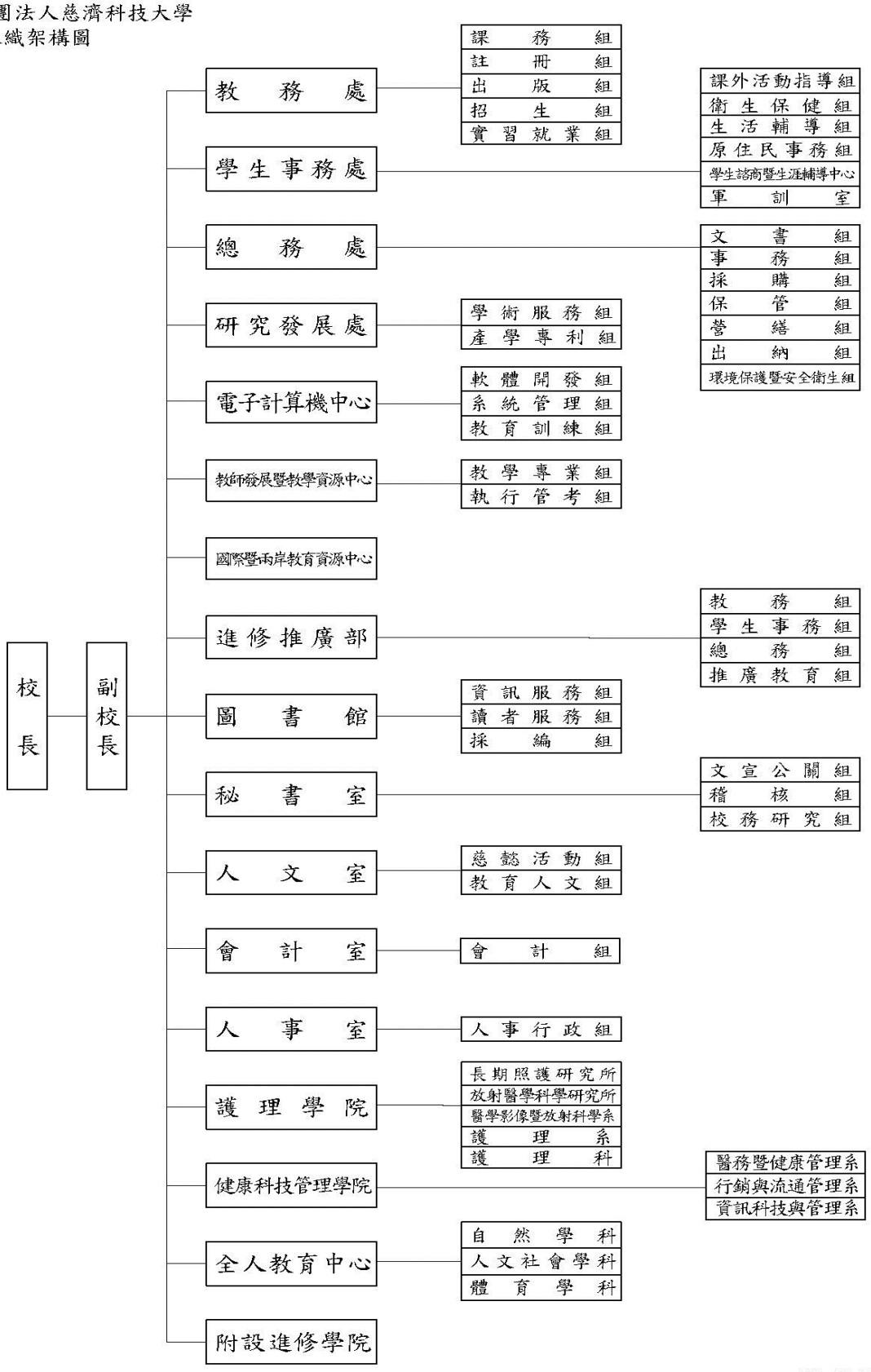

105.08.22

貳、重要校務計劃:

一、營運計畫:(校務長程發展目標)

(一)、推動辦學目標與使命

1 提高本校知名度
2 推動教育部重點計畫
3 強化院所系特色
4 營造安全溫馨的友善校園
5 推動綠色校園
6 實施獎助生制度
7 強化人文教育與活動
8 推動生命教育

(二)、落實全人教育理念

1 開設專業與人文兼具之課程
2 實施慈誠懿德制，辦理慈濟人文活動
3 推動通識博雅教育
4 建立富涵慈濟人文氣息的校園景觀及藝術設施

(三)、提高教學品質

1 強化多元教學模式與實務課程
2 延聘優秀師資
3 深化教師實務能力及鼓勵在職進修
4 擴充教學設施及環境
5 建立教學品質管理制度
6 充實學生學習歷程檔案，強化教學資源數位化
7 提高學生基礎素質能力與競爭力
8 強化學生課業輔導

(四)、加強推行學生多元輔導

1 強化學生生活輔導與品格教育
2 建構身心健康防護網，提升學生3Q(AQ逆境智商、EQ情緒智商、MQ道德智商)，健全人
3 提升學生社會適應輔導
4 活化學生自治社團運作與發展，培育學生關鍵軟實力
5 強化學生生涯輔導，厚實職涯競爭力
6 強化學生體適能輔導
7 擴充學生課外活動場地及設備
8 持續加強學習、文化、身心與經濟弱勢學生輔導
9 推動服務學習理念、教學課程與活動
10 強化學生職能，推動業界導師輔導

(五)、提升學術研究品質

1 提升國際學術地位
2 建構及推動優質學術研究環境，提高學術產能
3 建立具區域性特色之基礎與應用研究
4 積極爭取政府及產業機構合作研究專案
5 推動教師學術研究評量制度

(六)、推動社會服務

1 加強師生對社區的互動與服務
2 建立校內外資源分享的機制
3 提供專業性諮詢服務
4 推動原住民社區健康促進
5 推動高中職策略聯盟

(七)、卓越行政服務品質

1 落實內部控制與稽核制度，持續執行品質規範
2 建立責任觀念之資源管理制度
3 例行計畫管制與考核
4 確立良性互動之組織溝通文化
5 推行人性化服務的行政管理文化
6 持續學習型組織文化
7 整合全校資訊平台，加強資訊安全保護措施

(八)、落實終身學習觀念

1 積極辦理推廣教育，推動全校師生終身學習
2 推動社區服務學習
3 爭取政府及產業機構之委辦課程與證照檢定

(九)、校務經費來源多元化

1 爭取教育部獎補助款及專案計畫
2 申請慈濟基金會補助及專案計畫
3 其他個人或機構補(捐)助
4 承接各民間機構委託辦理專案

(十)、推動產學合作建教與三創

1 學生校外參訪、實習與教師指導
2 建教合作單位交流與業務推展
3 提高產學合作的質與量，應用成果於教學實務
4 規劃產業學院，提升學生就業率
5 提升師生三創能力(創意、創新、創業)

(十一)、拓展國際化業務

1 強化國際交流、師生互訪及海外學習
2 招收境外學生與推動專業教師外語教學
3 鼓勵師生取得國際證照或國際學習證書
4 推動英文檢定畢業門檻與第二外語課程
5 推動國際志工服務及人文交流

(十二)、其他

1 辦理認可制自我評鑑及專案評鑑

二、重要長期營運資產增置計畫:

本校興建護理大樓為4層樓建築物，預計工程金額為1億1,500萬元，於105學年規劃，106學年開始施工，107學年預計完工，106學年結束累計進度至樓地板二樓，工程進度約為40%

三、長期債務之舉借及償還:

本學年無舉債計畫

四、其他重要計畫:

1 教育部高等教育深耕計劃(主冊.附冊-USR計畫.附錄-完善弱勢協助機制)

2 慈濟基金會-培養護理人才計畫-慈濟基金會原住民獎助生、二技及簽約獎助生

3 慈濟基金會-安心就學獎助學金、興建護理大樓及資金補助

4 教育部實作環境專案計劃-(護理璞玉培育計劃)(跨領域瑞智樂活計優實作教育計劃)

參、本學年度預算概要:

一、收入預算說明:

本校收入依「學校財團法人及所設私立學校會計制度之一致規定」項目編列，收入來源依各單位已執行或預計申請之專案進行初步編製，會計室彙總全校收入預算，財務規劃委員會討論，完成編製107學年收入項目預算。

1	學雜費收入	學雜費、學分費依106學年標準計算，電腦上機費依實際課程所需金額預估		
2	推廣教育收入	依106學年已開設之推廣課程預估推廣教育收入		
3	產學合作收入	科技部教師研究、各系教師產學案、慈濟基金會原住民獎助生、二技及簽約獎助生等收入		
4	其他教學活動收入	本學年無編列預算		
5	補助及受贈收入	慈濟基金會	【獎助學金】安心就學獎助學金	
			【設施工程設備】護理大樓結構工程及設計費	
			【其他】營運資金補助	
		教育部	延續性質	整體發展經費、學生事務與輔導專款、學務與輔導專業人力計劃、高等教育深耕計劃、發展與改進原住民職業教育、原住民族學生資源中心等補助
			專案性質	實作環境計劃、健康促進實施、身心障礙學生輔導、聘用兼任專業輔導人員、國外專業實習(學海築夢)等
			其他性質	軍訓教官薪資、生活助學金、特殊教育獎學金、資深優良教師慰問金等經費
		其他	產業學院計劃、建構慈善農耕與生醫技能培訓中心、閩南語.原住民學生語言能力證明考試、統測工作費、原住民大專院校獎助學金、陳林金鶯基金會清寒獎助學金等經費	
6	附屬機構收益	本學年無編列預算		
7	財務收入	基金定存及資金活期、活儲存款利息收入		
8	銷貨收入	本學年無編列預算		
9	其他收入	二手、資源回收、下腳品、使用權利金、外審費、產學管理費		
		網路使用費、招生簡章及報名費		
		場地清潔、證明書、電腦列印、影印、餐費、住宿費、冷氣儲值、實習車資、試務費等收入		

1. 學雜費收入:

學雜費收入107學年預算金額為2億3,353萬3千元，較上學年度估計決算金額為2億2,064萬1千元增加1,289萬元，約5.84%，差異人數如下表說明

項目	107學年預算	106學年預估決算	差異數	差異金額	差異說明
五專	1258人	1228人	30人	1,600,200	(1)招生組依核定人數及106學年報到率估列107學年預算新生人數(2)學雜費收費金額未調整依106學年一年級新生收費金額計算(3)暑修學分以預估人數比率計算收入金額(4)電腦上機費依各系所開課公告必選修課程估列。
二技	436人	428人	8人	716,160	
四技	1323人	1250人	73人	6,464,840	
研究所	35人	29人	6人	537,120	
學分費				3,105,762	
電腦上機費				467,580	
	3052人	2935人	117人	12,891,662	

2.推廣教育收入:

推廣教育收入107學年預算金額為226萬1千元，較上學年度估計決算金額為186萬5千元增加39萬6千元，約21%，差異說明如下

107學年預計	常設推廣教育班	(一)開設腊筆話人生、經絡、瑜伽等14項課程504人次1,210,000元 (二)咖啡、烘焙、餐飲等證照班220,000元
	專案推廣教育班	(一)大陸、馬來西亞等人文營隊480,000元 (二)樂齡大學計45人次135,000元(扣教育部補助36萬元) (三)樂齡研究所計54人次216,000元
106學年實際開班數	開設學分及非學班	(一)開設隨班附讀學分班計傷口照護、生命教育、中醫學、針灸護理、社區健康護理等20班33人130,000元 (二)非學分班計有腊筆畫、瑜珈健美、經絡養生、天然精緻手工皂與保養品及桌球等上下學期24班545人700,000元
	專案預算外開設推廣班	(一)馬來西亞-人文親子營等國際營隊480,000元 (二)韓國-韓國青少年華語遊學200,000元 (三)樂齡大學計99人次350,000元(扣教育部補助36萬元)

3.產學合作收入:

項目	107學年預算		106學年預估決算		差異說明
科技部	13件	885萬元	12件	811萬元	依核定件數執行說明(1)
慈濟基金會獎助生	3件	7612萬元	3件	6845萬元	依核定件數執行說明(2)
產學合作案	80件	1254萬元	105件	1202萬元	依教師申請及專責審核執行
合計	96件	9751萬元	120件	8858萬元	

科技部

項目	件數	金額	差異說明
107學年預算	12件	885萬元	申請科技部教師研究案12件，研究生1件
106學年預估決算	3件	811萬元	實際執行科技部研究案教師10件研究生2件

慈濟基金會獎助生(共有三類獎助生)均支付本校10%管理費

原住民專班	件數	金額	差異說明
107學年預算	992人次	4010萬元	專班招考，依訂約學生人數預估
106學年預估決算	915人次	3825萬元	106學年部分成績未達，暫停獎助

二技專班生	件數	金額	差異說明
107學年預算	154人次	1243萬元	專班招考，但學生意願訂約，依新舊生人數預估
106學年預估決算	148人次	1139萬元	106學年一年級新生僅50%簽約，故較預算為少

一般簽約生	件數	金額	差異說明
107學年預算	226人次	1667萬元	每學年2次簽約，經面試後慈濟基金會同意獎助
106學年預估決算	172人次	1259萬元	

管理費	件數	金額	差異說明
107學年預算	3件	692萬元	依獎助金額給予本校10%管理費
106學年預估決算	3件	622萬元	

4.其他教學活動收入:本學年無編列預算

5.補助及受贈收入:

項目		107學年預算	106學年預估決算	說明
教育部	整體發展獎補款	4176萬元	4274萬元	資本門70%、經常門30%
	高等教育深耕、教學卓越計劃	4543萬元	3847萬元	資本門25%、經常門75%
	教務、系科研發等相關計劃	1772萬元	1789萬元	學海築夢、實作環境計劃等
	學務及原住民等相關計劃	1280萬元	1213萬元	學務與輔導工作經費等
	推廣、人事等計劃	45萬元	96萬元	優良教師慰問金、樂齡大學等
其他機關	原住民獎學金	337萬元	311萬元	
	其他	820萬元	529萬元	產業學院計劃等
	合計	1億2973萬元	1億2059萬元	

項目		107學年預算	106學年預估決算	說明
慈濟基金會	資金	1億9673萬元	2億792萬元	資金補助
	就學獎助學金	2689萬元	3347萬元	績優、清寒獎助學金補助
	興建護理大樓	8022萬元	3326萬元	依工程進度補助
	改善設施	143萬元	913萬元	重大改善工程予以捐助
其他捐贈		0萬元	99萬元	
合　　計		3億527萬元	2億8477萬元	

6.附屬機構收益:本學年無編列預算

7.財務收入:

107學年預算金額為227萬元，較上學年度估計決算金額為191萬元增加36萬元，約18.79%，主要差異為107學年以台幣平均定存利率1.17%估計，較106學年平均定存利率1%為高。

8.銷貨收入:本學年無編列預算

9.其他收入:

107學年其他收入預算金額編列為3,861萬3千元，較上學年度估計決算金額為3,688萬2千元增加173萬元，約4.69%，主要差異為獎助並鼓勵學生用餐，估計全年用餐人數增加，網路使用費依在校人數估計略為增加，產學管理費依估計之產學按金額5%概估，略有增加，住宿依106學年住宿率估計(一舍68%555床、二舍89%951床、三舍84%402床)，冷氣儲值收入及編列設備使用、管理費、代辦、影印、車資、招生等各項收入則無明顯增長。

二、成本與費用預算說明:

本校支出依「學校財團法人及所設私立學校會計制度之一致規定」項目編列，各單位依預算編列原則進行初步編製，儀器圖書項目編列依規章並經專責會議通過，會計室彙總全校預算，財務預算委員會討論，完成編製107學年支出項目預算金額。

1	董事會支出	本學年無編列預算	
2	行政管理、教學研究及訓輔支出	人事費	薪資、加值班費、伙食費、鐘點費、人事保險費及年終獎金
		業務費	事務費、水電費、稅捐、燃料費、慶典費、交通費、清潔美化費、伙食費、特別費、雜項支出、雜項購置、專案活動費、學生實習費、輔導教學費、課業活動費、學輔活動費
		退休撫卹費	學生學費提撥及學校依規定負擔教職員工之退休撫卹基金
		維護費	設備財產修繕、保險費用
		折舊攤銷	設備財產折舊費用
3	獎助學金支出	包括基金會簽約公費生、二技獎助生及原住民公費生、弱勢助學金、績優獎助金、清寒獎助金及陳林金鶯獎助金等	
4	推廣教育支出	推廣教育班支出之人事費、事務費	
5	產學合作支出	科技部及教師產學合作案費用	
6	其他教學活動支出	本學年無編列預算	
7	附屬機構損失	本學年無編列預算	
8	財務費用	本學年無編列預算	
9	銷貨成本	本學年無編列預算	
10	其他支出	招生工作試務費用、設備報廢及超額年金	

1. 董事會支出:本學年無編列預算

2. 行政管理支出

項　目	107學年預算	106學年預估決算	差異數	差異說明	差異說明
人事費	4614萬元	4399萬元	215萬元	5%	主要差異為學年度晉級(約1.5%)及預計調薪3%，公保級距調整保險費增加。
業務費	5258萬元	5146萬元	112萬元	2%	專班獎助學生用餐伙食費增加164萬元，宿舍牆壁清洗增加60萬元，新生人數制服費增加90萬元，營繕組估計水電費護理大樓施工及搬遷等增加42萬元，其他行政單位預估業務費使用較106學年估計決算數少244萬元

維護費	958萬元	1040萬元	-82萬元	-8%	107學年營繕組估計有一項改善整修為差異主因，污水池系統使用年限已達，整修更換78萬元，其餘107學年估計維護費較106學年估計決算金額少160萬元，合計行政單位107學年維護費預算金額較106學年估計決算金額少。
退休撫卹費	559萬元	500萬元	59萬元	12%	107學年私校退撫級距調整及依預計員工人數估列勞退金增加14萬元、兼任教師未具本職勞工退休金提繳10萬元及舊制勞退退休準備金增加35萬元。
折舊及攤銷	3988萬元	3907萬元	81萬元	2%	107學年行政單位新購設備919萬元，依保管組提供使用年限以1/2(概估購進日期)金額提列折舊，加計106學年原有設備提列折舊數，增加81萬元。
合計	1億5377萬元	1億4992萬元	385萬元	3%	

3. 教學研究及訓輔支出

項　目	107學年預算	106學年預估決算	差異數	差異說明	差異說明
人事費	2億7509萬元	2億5047萬元	2462萬元	10%	主要差異有(1)107學年補足聘任不足及離職缺額教師為8名、行政人員為5名(2)為教師學年度晉級(約1.5%)及預計調薪3%，公保級距調整保險費，高教深耕計畫人事費用較106學年專案增加。
業務費	1億565萬元	1億1833萬元	-1268萬元	-11%	主要差異為106學年(107年3月)高教深耕計畫通過並執行為預算外專案經費，故106學年因業務費(專案活動費)較預算執行為多。
維護費	124萬元	80萬元	44萬元	54%	主要差異為研發處、醫放系儀器設備因維修費用高依使用率概估維護費49萬元，較106學年實際維護費為多。
退休撫卹費	814萬元	816萬元	-2萬元	0%	106學年教師聘任不足，但私校退撫級距調整退撫支出增加，故金額與107學年預估數相近。
折舊及攤銷	5856萬元	5209萬元	647萬元	12%	107學年教學單位新購設備7,052萬元，依保管組提供使用年限以1/2(概估購進日期)金額提列折舊，加計106學年原有設備提列折舊數，故增加647萬元。
合計	4億4868萬元	4億2985萬元	1883萬元	7%	

4. 獎助學金支出

項　目	107學年預算	106學年預估決算	差異數	差異說明	差異說明
獎學金支出	1933萬元	1951萬元	-18萬元	-1%	107學年編列校內前五名384人次、研究生25名及新生入學優秀之績優獎學金之預算金額為1933萬元，較106學年實際審核發放校內前五名400人次、研究生14名及新生入學優秀獎學金之估計決算金額1951萬元，為107學年獎學金預算金額較106學年預估決算為少。
助學金支出	8902萬元	8333萬元	569萬元	7%	107學年編列二技獎助生77名、一般簽約獎助生113名、原住民獎助生496名助學金等之預算金額為8902萬元，較106學年實際二技獎助生(上75名.下72名)一般簽約獎助生(上90名.下99名)、原住民獎助生(上490名.下462名)助學金等之估計決算金額為8333萬元，為107學年助學金預算較106學年預估決算為多。
合計	1億835萬元	1億284萬元	551萬元	5%	

5.推廣教育支出

項　目	107學年預算	106學年預估決算	差異數	差異說明	差異說明
人事費	78萬元	72萬元	6萬元	8%	依106學年開設課程預估收入與支出，推廣人事費與業務費與107學年編列差異不大。
業務費	90萬元	98萬元	-8萬元	-8%	
維護費	0萬元	0萬元	0萬元	-	本學年並無編列
退休撫卹費	0萬元	0萬元	0萬元	-	本學年並無編列
折舊及攤銷	0萬元	0萬元	0萬元	-	本學年並無編列
合計	168萬元	170萬元	-2萬元	1%	

5.產學合作支出

項　目	107學年預算	106學年預估決算	差異數	差異說明	差異說明
人事費	326萬元	457萬元	-131萬元	-29%	107學年科技部案件延續案件+預計申請案預估13件業務費，金額為326萬元，106學年實際執行科技部案件為10案+衛福部等單位產學案人事費2案，估計決算金額為457萬元，故107學年人事費預算金額較106學年預估決算金額為少。

業務費	1813萬元	1643萬元	170萬元	10%	107學年科技部案件延續案件+預計申請案13件，業務費預估為558萬元，公私營機構產學案業務費1,255萬元；106學年實際執行科技部案件10案，估計決算金額為321萬元，公私營機構產學案件業務費1,322萬元；故107學年業務費預算金額較106學年預估決算為多。
維護費	0萬元	0萬元	0萬元	-	本學年並無編列
退休撫卹費	0萬元	0萬元	0萬元	-	本學年並無編列
折舊及攤銷	0萬元	0萬元	0萬元	-	本學年並無編列
合計	2139萬元	2100萬元	39萬元	2%	

6. 其他教學活動支出：本學年無編列預算

7. 附屬機構損失：本學年無編列預算

8. 財務費用：本學年無編列預算

9. 銷貨成本：本學年無編列預算

10. 其他支出

項　目	107學年預算	106學年預估決算	差異數	差異說明	差異說明
試務費支出	697萬元	648萬元	49萬元	8%	招生組編列107學年到國外各校招生宣導、參加招生博覽會及教育展預算金額為170萬元，較106學年因應政府新南向政策境外招生預估決算219萬元，減少50萬元，為差異之主因。
財產交易短絀	0萬元	63萬元	-63萬元	-100%	106學年保管組依使用單位提單辦理設備報廢金額為63萬元。
超額年金給付	8萬元	5萬元	3萬元	43%	107學年人事是依現況編列3名超額年金，較106學年原計2名期中增加1名，故107學年超額年金預算金額為多。
折舊及攤銷	0萬元	0萬元	0萬元	-	
投資性不動產費用	0萬元	0萬元	0萬元	-	
當期原始認列農產品之短絀	0萬元	0萬元	0萬元	-	
雜項支出	0萬元	57萬元	-57萬元	-100%	106學年依註冊組簽核之退學名單將學雜費轉列呆帳。
合計	705萬元	773萬元	-68萬元	-9%	

三、重要長期營運資產增置計劃預算說明:

本校預計增置

1	**土地改良物**--壘球場.PU運動場整修、圍籬等工程
2	**機械儀器及設備**--護理系、教師發展暨教學資源中心、醫學影像暨放射科學系、研究發展處、全人教育中心、長期照護研究所等系所提請購置教學、研究儀器設備
3	**圖書及博物**--圖書館中、西文圖書、期刊、視聽資料
4	**其他設備**--節能燈具、空調監控系統、健康促進行動車、個人電腦、筆記型電腦、觸控螢幕、網路儲存設備、雲端儲存伺服器、互動機器人Pepper、學術網路主機、儲存區域網路交換器、Hub網路分配器、網路交換器設備(新增護理大樓資訊機房)、備份vm主機、監視及緊急求救系統、火警及廣播系統、投影機、宿舍熱泵主機、無障礙電梯、原住民族博物館環形劇場及互動式裝置、設置雨水回收工程、成績單付費列印機、四站式多功能訓練機、直立式健身車、貨櫃屋、舞台設備、行銷創意實驗室、影印機、智慧農坊、教室整修及搬遷工程等
5	**購建中營運資產**--護理大樓工程
6	**電腦軟體**--實習就業組、醫務暨健康管理系、資訊科技與管理系、長期照護研究所、研究發展處、圖書館、電算中心、教資中心、健康科技管理學院等電腦軟體

增置計劃項目預算說明如下

項　目	107學年預算	106學年預估決算	差異數	差異說明	差異說明
土地	0萬元	0萬元	0萬元	-	本學年並無編列
土地改良物	144萬元	30萬元	114萬元	380%	編列運動場PU跑道、壘球場地整修95萬元及2處圍籬49萬元等4項工程
房屋及建築	0萬元	0萬元	0萬元	-	本學年並無編列
機械儀器及設備	2623萬元	1282萬元	1341萬元	105%	重大儀器分三類：(1)整體發展資本門需依科系比率分配申請並經專責會議討論計12項875萬元、(2)專案儀器設備分執行中及預計申請，雖編列預算，經專案單位核准後使可購置計34項1748萬元
圖書及博物	992萬元	987萬元	5萬元	1%	圖書館彙編，依各系所需求分配圖書資源，整體發展編列290萬元、高教深耕專案等其他教補28萬元及校內款674萬元。
其他設備	4034萬元	2217萬元	1817萬元	82%	107學年依各單位提出需求計100項，整體發展經費20項1011萬元、高教深耕計畫等其他教育部經費15項626萬元、其他補助單位經費75萬元、慈濟基金會重大改善工程2項408萬元及校內款63項1914萬元。

購建中營運資產	8022萬元	3326萬元	4696萬元	295%	護理大樓106學年預計完成進度40%，107學年(107年12月)全部完工。
租賃資產	0萬元	0萬元	0萬元	-	本學年並無編列
租賃資產改良物	0萬元	0萬元	0萬元	-	本學年並無編列
投資不動產	0萬元	0萬元	0萬元	-	本學年並無編列
專利權	0萬元	0萬元	0萬元	-	本學年並無編列
電腦軟體	857萬元	218萬元	639萬元	293%	107學年依各單位提出需求計17項，整體發展經費10項637萬元、高教深耕專案計畫等其他教育部經費6項85萬元及校內款1項45萬元。
租賃權益	0萬元	0萬元	0萬元	-	本學年並無編列
發展中之無形資產	0萬元	0萬元	0萬元	-	本學年並無編列
其他無形資產	0萬元	0萬元	0萬元	-	本學年並無編列
合計	1億6672萬元	8060萬元	8612萬元	107%	

肆、其他必要說明事項:

1. 本校預算書依「學校財團法人及所設私立學校會計制度之一致規定」項目編列。
2. 本校於3月上旬召開預算說明會，各單位依預算編列原則及對應各單位中長程目標至校務系統之預算編製作業，進行初步編製，儀器圖書項目編列依規章並經專責會議通過，至4月中旬會計室與各單位進行預算討論後，彙總編列全校預算書，於5月中旬送財務規劃會議討論後，經校務會議通過，陳董事會議同意核准後報教育部。
3. 學期開始開放當年度預算供各單位使用，使用經費需透過校務系統申請，預算管控嚴密，各單位可隨時於系統查詢請款進度及經費使用情況，預算經費使用系統化、透明化。

編號：302

慈濟學校財團法人慈濟科技大學

收支餘絀預計表

107學年度

單位：新臺幣元

(前)學年度決算數	項目	(本)學年度預算數 (1)	估計(上)學年度決算數 (2)	比較增減	
				金額 (3)=(1)-(2)	% (4)=(3)/(2)*100
677,925,974	**各項收入**	809,189,000	755,232,785	53,956,215	7.14
217,657,905	學雜費收入	233,533,000	220,641,338	12,891,662	5.84
1,858,980	推廣教育收入	2,261,000	1,864,904	396,096	21.24
80,080,094	產學合作收入	97,510,000	88,578,495	8,931,505	10.08
338,482,251	補助及受贈收入	435,002,000	405,354,951	29,647,049	7.31
2,083,780	財務收入	2,270,000	1,910,967	359,033	18.79
37,762,964	其他收入	38,613,000	36,882,130	1,730,870	4.69
657,489,403	**各項成本與費用**	740,915,000	713,040,875	27,874,125	3.91
150,237,004	行政管理支出	153,775,000	149,922,255	3,852,745	2.57
390,161,117	教學研究及訓輔支出	448,685,000	429,853,506	18,831,494	4.38
90,387,030	獎助學金支出	108,346,000	102,836,961	5,509,039	5.36
1,651,295	推廣教育支出	1,675,000	1,703,547	(28,547)	(1.68)
18,060,700	產學合作支出	21,387,000	20,995,771	391,229	1.86
6,992,257	其他支出	7,047,000	7,728,835	(681,835)	(8.82)
20,436,571	**本期餘絀**	68,274,000	42,191,910	26,082,090	61.82

《註：有關105學年度決算數值，無須依107學年度「財團法人及所設私立學校會計制度之一致規定」辦理重分類。》

慈濟學校財團法人慈濟科技大學

預計長期營運資產變動表

107學年度

編號:303B　　單位：新臺幣元

項目名稱	估計本學年初結存金額	預計本學年度增加金額	預計本學年度減少金額	預計本學年度重分類金額	預計本學年度底結存金額	說　明
不動產、房屋及設備	**2,898,065,712**	**158,148,000**	**3,960,000**	0	**3,052,253,712**	
土地	229,845,043	0	0	0	229,845,043	
土地改良物	30,003,234	1,434,000	0	0	31,437,234	
房屋及建築	1,661,520,369	0	0	115,000,000	1,776,520,369	
機械儀器及設備	246,994,505	26,233,000	0	0	273,227,505	
圖書及博物	252,509,637	9,921,000	3,960,000	0	258,470,637	
其他設備	442,412,924	40,340,000	0	0	482,752,924	
購建中營運資產	34,780,000	80,220,000	0	(115,000,000)	0	
累計折舊	1,116,850,420	87,074,000	0	0	1,203,924,420	
土地改良物	22,541,119	1,270,000	0	0	23,811,119	
房屋及建築	619,120,019	29,984,000	0	0	649,104,019	
機械儀器及設備	182,231,877	17,612,000	0	0	199,843,877	
其他設備	292,957,405	38,208,000	0	0	331,165,405	
不動產、房屋及設備淨額	**1,781,215,292**	**71,074,000**	**3,960,000**	**0**	**1,848,329,292**	
無形資產	**62,653,977**	**8,574,000**	**0**	**0**	**71,227,977**	
電腦軟體	62,653,977	8,574,000	0	0	71,227,977	
累積攤銷	49,716,042	7,414,000	0	0	57,130,042	
電腦軟體	49,716,042	7,414,000	0	0	57,130,042	
無形資產淨額	**12,937,935**	**1,160,000**	**0**	**0**	**14,097,935**	
合計	**1,794,153,227**	**72,234,000**	**3,960,000**	**0**	**1,862,427,227**	

慈濟學校財團法人慈濟科技大學

預計增置重要長期營運資產明細表

107學年度

編號:304　　單位：新臺幣元

項目、重要長期營運資產名稱		提出單位	數量		單價	總價	備註
土地改良-運動場	壘球場地整修	體育學科	1	式	540,000	540,000	慈濟基金會
土地改良-運動場	PU200公尺跑道整修	體育學科	1	式	400,000	400,000	慈濟基金會
土地改良-天橋及圍牆	明義五街旁南側圍籬	事務組	1	式	234,000	234,000	慈濟基金會
土地改良-天橋及圍牆	宿舍區機車棚刺絲網圍籬	事務組	1	式	260,000	260,000	慈濟基金會
	土地改良物 小計					1,434,000	
儀器設備-教補-重大	乾燥機	護理系	1	式	180,000	180,000	教補款
儀器設備-教補-重大	LED半身式甦醒急救訓練模型	護理系	7	組	78,571	550,000	教補款
儀器設備-教補-重大	E化電子病歷車	護理系	6	台	200,000	1,200,000	教補款
儀器設備-教補-重大	穿戴式臀部注射模型	護理系	10	組	52,000	520,000	教補款
儀器設備-教補-重大	成人插管模型	護理系	6	組	66,000	396,000	教補款
儀器設備-教補-重大	氧氣呼吸中央系統器材裝置	護理系	1	組	1,020,000	1,020,000	教補款
儀器設備-教補-重大	骨質密度量測機	醫學影像暨放射科學系	1	台	595,000	595,000	教補款
儀器設備-教補-重大	假體	醫學影像暨放射科學系	1	組	159,000	159,000	教補款
儀器設備-教補-重大	超音波掃描儀探頭	醫學影像暨放射科學系	1	組	190,000	190,000	教補款
儀器設備-教補-重大	超音波掃描儀探頭	醫學影像暨放射科學系	1	組	190,000	190,000	教補款
儀器設備-教補-重大	類神經網路影像辨識系統	醫學影像暨放射科學系	1	式	350,000	350,000	教補款
儀器設備-教補-重大	高階影像處理工作站	醫學影像暨放射科學系	2	式	83,000	166,000	教補款
儀器設備-教補-重大	溼度計模組	醫學影像暨放射科學系	1	組	89,000	89,000	教補款
儀器設備-教補-重大	立體定位放射手術頭部假體	醫學影像暨放射科學系	1	組	846,000	846,000	教補款
儀器設備-教補-重大	肺功能測定分析儀	全人教育中心	1	台	238,000	238,000	教補款
儀器設備-教補-重大	-86℃冷凍櫃	全人教育中心	1	台	225,000	225,000	教補款
儀器設備-教補-重大	二氧化碳培養箱	全人教育中心	1	組	225,000	225,000	教補款
儀器設備-教補-重大	即時定量核酸反應儀	全人教育中心	1	台	850,000	850,000	教補款
儀器設備-教補-重大	浸入式冷卻機	全人教育中心	1	台	217,000	217,000	教補款
儀器設備-教補-重大	SODA認知訓練機	長期照護研究所	1	台	95,000	95,000	教補款
儀器設備-教補-重大	憶萬富翁腦力訓練機	長期照護研究所	1	台	79,000	79,000	教補款
儀器設備-教補-重大	肌力測量分析儀	長期照護研究所	1	台	188,000	188,000	教補款
儀器設備-教補-重大	全身反應測定器	長期照護研究所	1	台	185,000	185,000	教補款
儀器設備-教補-其他	高階救命術模擬訓練人	護理系	2	組	2,470,000	4,940,000	其他教補款
儀器設備-教補-其他	人體教學模型-靜脈輸液手臂	護理系	11	組	55,000	605,000	其他教補款
儀器設備-教補-其他	研究設施儀器(農藥篩檢儀.偵測器.消毒鍋.乾燥機.培養槽.純水機)(107年建構農業生醫技能培訓中心)	醫學影像暨放射科學系	1	式	2,680,000	2,680,000	其他補助款
儀器設備-教補-其他	3D影像體適能評估系統	研究發展處	1	台	294,000	294,000	高教深耕
儀器設備-教補-其他	二氧化碳(細胞)培養箱	全人教育中心	1	台	160,000	160,000	高教深耕
儀器設備-教補-其他	平版型肌膚檢測器	全人教育中心	1	台	99,000	99,000	高教深耕
儀器設備-教補-其他	人類運動代謝測量探針、人類運動呼吸氣體分析探針	教師發展暨教學資源中心	1	套	280,000	280,000	高教深耕
儀器設備-教補-其他	生理量測控制傳輸管理主機與自動控制系統	長期照護研究所	8	套	200,000	1,600,000	其他教補款
儀器設備-教補-其他	血壓計訊號擷取裝置	長期照護研究所	1	套	80,000	80,000	其他教補款
儀器設備-教補-其他	身高體重計訊號擷取裝置	長期照護研究所	1	套	60,000	60,000	其他教補款
儀器設備-教補-其他	膽固醇血脂七合一測定儀	長期照護研究所	1	台	400,000	400,000	其他教補款
儀器設備-教補-其他	專業體脂機	長期照護研究所	1	台	200,000	200,000	其他教補款
儀器設備-教補-其他	走路速度與坐站量測裝置	長期照護研究所	1	套	500,000	500,000	其他教補款
儀器設備-教補-其他	動脈硬度儀	長期照護研究所	1	台	550,000	550,000	其他教補款

項目、重要長期營運資產名稱		提出單位	數量		單價	總價	備註
儀器設備-教補-其他	肺活量機	長期照護研究所	1	台	200,000	200,000	其他教補款
儀器設備-教補-其他	心率變異測定儀	長期照護研究所	1	台	500,000	500,000	其他教補款
儀器設備-教補-其他	運動控制傳輸管理主機與系統	長期照護研究所	1	套	800,000	800,000	其他教補款
儀器設備-教補-其他	上肢下肢運動設備	長期照護研究所	1	套	250,000	250,000	其他教補款
儀器設備-教補-其他	雙向運動與協調訓練設備	長期照護研究所	1	套	320,000	320,000	其他教補款
儀器設備-教補-其他	雙向順暢橢圓踩踏運動設備	長期照護研究所	1	套	250,000	250,000	其他教補款
儀器設備-教補-其他	左右兩側獨立踩踏設備	長期照護研究所	1	台	250,000	250,000	其他教補款
儀器設備-教補-其他	擬聲療育嬰兒	長期照護研究所	2	組	68,000	136,000	其他教補款
儀器設備-教補-其他	園藝療法桌	長期照護研究所	1	張	66,000	66,000	其他教補款
儀器設備-教補-其他	機器海豹	長期照護研究所	1	組	180,000	180,000	其他教補款
儀器設備-教補-其他	可攜式彩色杜卜勒超音波掃描儀	長期照護研究所	1	台	1,300,000	1,300,000	其他教補款
儀器設備-教補-其他	wifi超音波系統	長期照護研究所	2	套	190,000	380,000	其他教補款
儀器設備-教補-其他	紅外線熱影儀	長期照護研究所	1	台	400,000	400,000	其他教補款
	機械儀器及設備 小計					26,233,000	
圖書-圖書	西文圖書	圖書館	266	冊	3,008	800,000	校內款
圖書-圖書	中文圖書	圖書館	2000	冊	450	900,000	校內款
圖書-圖書	圖書	圖書館	1	式	20,000	20,000	校內款
圖書-圖書	西文圖書	圖書館	266	冊	3,008	800,000	教補款
圖書-圖書	中文圖書	圖書館	2000	冊	450	900,000	教補款
圖書-期刊	期刊	圖書館	1	式	250,000	250,000	校內款
圖書-期刊	電子期刊	圖書館	1	式	2,950,000	2,950,000	校內款
圖書-視聽	影音	原住民族學生資源中心	1	式	80,000	80,000	其他教補款
圖書-視聽	視聽	圖書館	275	冊	4,545	1,250,000	校內款
圖書-視聽	視聽(教育影音公播網)	圖書館	1	式	570,000	570,000	校內款
圖書-視聽	視聽	圖書館	266	冊	4,515	1,201,000	教補款
圖書-視聽	視聽	圖書館	1	式	200,000	200,000	高教深耕
	圖書及博物 小計					9,921,000	
電訊設備	節能燈具(宿舍區)	營繕組	1	式	156,000	156,000	校內款
電訊設備	節能燈具(校區)	營繕組	1	式	295,000	295,000	校內款
電訊設備	節能燈具(操、球場)	營繕組	1	式	225,000	225,000	校內款
電訊設備	空調監控系統	營繕組	1	式	189,000	189,000	校內款
運輸設備	健康促進行動車	行銷與流通管理系	1	台	1,804,000	1,804,000	高教深耕
電腦設備	液晶顯示器	校長室	1	個	115,000	115,000	校內款
電腦設備	液晶顯示器	校長室	1	個	100,000	100,000	校內款
電腦設備	多點觸控螢幕	校長室	1	組	53,000	53,000	校內款
電腦設備	個人電腦	校長室	6	台	30,000	180,000	校內款
電腦設備	多點觸控螢幕	校長室	3	組	23,667	71,000	校內款
電腦設備	網路儲存設備硬碟	校長室	12	式	15,083	181,000	校內款
電腦設備	個人電腦	事務組	2	台	25,000	50,000	校內款
電腦設備	個人電腦	事務組	2	台	20,000	40,000	校內款
電腦設備	觸控螢幕	事務組	2	組	15,000	30,000	校內款
電腦設備	個人電腦	註冊組	1	台	29,000	29,000	校內款
電腦設備	網路儲存設備	學生事務處	1	式	213,000	213,000	高教深耕
電腦設備	個人電腦	課外活動組	1	台	35,000	35,000	校內款
電腦設備	雲端儲存伺服器	醫務暨健康管理系	1	式	240,000	240,000	教補款
電腦設備	個人電腦	行銷與流通管理系	1	台	981,000	981,000	教補款
電腦設備	筆記型電腦	行銷與流通管理系	30	台	31,900	957,000	教補款

項目、重要長期營運資產名稱		提出單位	數量		單價	總價	備註
電腦設備	互動機器人Pepper	行銷與流通管理系	1	式	500,000	500,000	高教深耕
電腦設備	筆記型電腦	研究發展處	4	台	70,000	280,000	高教深耕
電腦設備	筆記型電腦	研究發展處	1	台	24,000	24,000	高教深耕
電腦設備	個人電腦	全人教育中心	1	台	78,000	78,000	教補款
電腦設備	個人電腦	全人教育中心	1	台	26,000	26,000	校內款
電腦設備	實境設備	圖書館	1	組	150,000	150,000	高教深耕
電腦設備	個人電腦	電子計算機中心	67	台	27,000	1,809,000	教補款
電腦設備	網路資訊設備	電子計算機中心	1	式	408,000	408,000	教補款
電腦設備	學術網路主機	電子計算機中心	1	式	578,000	578,000	教補款
電腦設備	儲存區域網路交換器	電子計算機中心	1	式	280,000	280,000	教補款
電腦設備	HUB 網路訊號分配器	電子計算機中心	2	組	250,000	500,000	教補款
電腦設備	學術網路主機	電子計算機中心	1	組	535,000	535,000	教補款
電腦設備	Hub網路分配器	電子計算機中心	1	組	652,000	652,000	教補款
電腦設備	個人電腦	電子計算機中心	59	台	33,000	1,947,000	教補款
電腦設備	網路交換器設備(新增護理大樓資訊機房)	電子計算機中心	1	式	709,000	709,000	校內款
電腦設備	教學區光纖網路建置	電子計算機中心	1	式	371,000	371,000	校內款
電腦設備	備份vm主機	電子計算機中心	1	台	468,000	468,000	校內款
電腦設備	個人電腦	電子計算機中心	4	台	30,750	123,000	校內款
電腦設備	筆記型電腦	電子計算機中心	1	台	34,000	34,000	校內款
電腦設備	POE 交換器	電子計算機中心	1	式	148,000	148,000	校內款
電腦設備	個人電腦	健康科技管理學院	10	台	52,000	520,000	高教深耕
電腦設備	電視機	長期照護研究所	1	台	63,000	63,000	教補款
機具設備	監視系統	事務組	1	式	594,000	594,000	校內款
機具設備	監視及緊急求救系統	事務組	1	式	673,000	673,000	校內款
機具設備	緊急求救系統	事務組	1	式	644,000	644,000	校內款
機具設備	投影機（含布幕）	事務組	1	式	160,000	160,000	校內款
機具設備	攝影機	事務組	1	式	188,000	188,000	校內款
機具設備	宿舍熱泵主機	營繕組	2	式	732,500	1,465,000	慈濟基金會
機具設備	無障礙電梯	營繕組	1	式	1,884,000	1,884,000	慈濟基金會
機具設備	設置雨水回收工程	營繕組	1	式	504,000	504,000	校內款
機具設備	四站式多功能訓練機G3-MS40	學生事務處	1	台	210,000	210,000	高教深耕
機具設備	直立式健身車	學生事務處	8	台	67,375	539,000	高教深耕
機具設備	跑步機	學生事務處	1	台	210,000	210,000	高教深耕
機具設備	監視器及錄影主機	生活輔導組	1	式	320,000	320,000	校內款
機具設備	火警及廣播系統	生活輔導組	1	式	245,000	245,000	校內款
機具設備	舞台設備	課外活動組	1	式	80,000	80,000	教補款
機具設備	貨櫃屋	課外活動組	1	個	88,000	88,000	教補款
機具設備	原住民族博物館環形劇場及互動式裝置	原住民族學生資源中心	1	式	915,000	915,000	其他教補款
機具設備	全片幅無反可交換鏡頭相機套件組	行銷與流通管理系	1	式	534,000	534,000	教補款
機具設備	無線廣播設備	行銷與流通管理系	1	式	89,000	89,000	教補款
機具設備	冷氣機	行銷與流通管理系	1	式	440,000	440,000	校內款
機具設備	數位電子海報機	研究發展處	1	台	91,000	91,000	高教深耕
機具設備	製冰機	全人教育中心	1	台	75,000	75,000	教補款
機具設備	冷氣機	全人教育中心	1	台	75,000	75,000	校內款
機具設備	無人機	資訊科技與管理系	1	台	87,000	87,000	教補款
機具設備	無人機	資訊科技與管理系	2	台	66,000	132,000	教補款
機具設備	監視系統	資訊科技與管理系	1	式	239,000	239,000	校內款

項目、重要長期營運資產名稱		提出單位	數量		單價	總價	備註
機具設備	AR/VR情境體驗室設備	圖書館	1	式	900,000	900,000	高教深耕
機具設備	環控系統	電子計算機中心	1	式	598,000	598,000	校內款
機具設備	冷氣機	電子計算機中心	1	式	113,000	113,000	校內款
機具設備	影印機	國際暨兩岸教育資源中心	1	台	75,000	75,000	校內款
傢俱設備	實驗桌	全人教育中心	10	張	38,500	385,000	高教深耕
裝璜設備	校區、智耕樓研究小間隔間裝修	營繕組	1	式	166,000	166,000	校內款
裝璜設備	教務處辦公室裝璜	教務處	1	式	255,000	255,000	校內款
裝璜設備	產科教室搬遷費用	護理系	1	式	668,000	668,000	校內款
裝璜設備	兒科教室搬遷費用	護理系	1	式	875,000	875,000	校內款
裝璜設備	OSCE教室搬遷費用	護理系	1	式	55,000	55,000	校內款
裝璜設備	內外科實驗室搬遷費用	護理系	1	式	1,706,000	1,706,000	校內款
裝璜設備	健康評估實暢室搬遷費用	護理系	1	式	325,000	325,000	校內款
裝璜設備	ICUA教室裝修費用	護理系	1	式	122,000	122,000	校內款
裝璜設備	基本護理實驗教室搬遷費	護理系	1	式	1,690,000	1,690,000	校內款
裝璜設備	儲藏室鋁窗工程	護理系	1	式	247,000	247,000	校內款
裝璜設備	多功能E化教室整修	醫務暨健康管理系	1	式	2,460,000	2,460,000	校內款
裝璜設備	行銷創意實驗室(咖啡二館)	行銷與流通管理系	1	式	500,000	500,000	校內款
裝璜設備	桌球室,韻律教室整修工程171,843元	體育學科	1	式	172,000	172,000	校內款
裝璜設備	新創實驗室裝修(互動多媒體創作中心)	資訊科技與管理系	1	式	150,000	150,000	校內款
雜項設備	智慧農坊、網室工程	醫學影像暨放射科學系	1	式	750,000	750,000	其他補助款
雜項設備	原住民族文物.東南亞專區(設備、文物)	圖書館	1	式	250,000	250,000	高教深耕
雜項設備	療癒花園(整地.排水.鋪面景觀及設計費)	長期照護研究所	1	式	1,250,000	1,250,000	校內款
	其他設備 小計					40,340,000	
未完工程	新建護理大樓建築設計費、審查規費	營繕組	1	式	960,000	960,000	慈濟基金會
未完工程	新建護理大樓建築結構施工費	營繕組	1	式	79,260,000	79,260,000	慈濟基金會
	購建中營運資產 小計					80,220,000	
電腦軟體	應用軟體	實習就業組	1	式	510,000	510,000	教補款
電腦軟體	3D划船競賽系統	醫務暨健康管理系	1	式	242,000	242,000	教補款
電腦軟體	Turnitin論文原創性比對系統(2年使用權)	研究發展處	1	式	1,090,000	1,090,000	教補款
電腦軟體	電子商務教學實習平台	研究發展處	1	套	912,000	912,000	高教深耕
電腦軟體	應用軟體(Windows Server Essentials)	資訊科技與管理系	1	式	700,000	700,000	教補款
電腦軟體	應用軟體(CCT)	資訊科技與管理系	1	式	1,173,000	1,173,000	教補款
電腦軟體	自動化系統升級	圖書館	1	式	450,000	450,000	校內款
電腦軟體	系統軟體	電子計算機中心	1	式	225,000	225,000	教補款
電腦軟體	動態記憶體	電子計算機中心	1	式	160,000	160,000	教補款
電腦軟體	系統軟體	電子計算機中心	1	式	998,000	998,000	教補款
電腦軟體	遠距教學設備	教師發展暨教學資源中心	3	式	391,667	1,175,000	教補款
電腦軟體	遊戲角色設計創作素材庫	教師發展暨教學資源中心	1	套	90,000	90,000	高教深耕
電腦軟體	護理師國考線上平台	教師發展暨教學資源中心	1	套	418,000	418,000	高教深耕
電腦軟體	電子書編輯軟體	教師發展暨教學資源中心	2	套	72,000	144,000	高教深耕
電腦軟體	Adobe Creative CloudE 2年期	健康科技管理學院	1	套	87,000	87,000	高教深耕
電腦軟體	油漆式速記法-醫護英文專業字彙	健康科技管理學院	1	套	100,000	100,000	高教深耕
電腦軟體	多媒體電子書編輯軟體	長期照護研究所	1	式	100,000	100,000	教補款
	電腦軟體 小計					8,574,000	
	合計					166,722,000	

慈濟學校財團法人慈濟科技大學

預計借款變動表

107學年

編號：305　　單位：新臺幣元

借款用途	預計借款　期間	估計期初金額	預計本學年度舉借金額	預計本學年度償還金額	預計期末金額	備　註
						本學年無借入款預算經費

慈濟學校財團法人慈濟科技大學

收入預算明細表

107學年度

編號:306

單位：新臺幣元

(前)學年度決算數	項目名稱	(本)學年度預算數	估計(上)學年度決算數	(本)學年度預算數與估計(上)學年度決算比較		說明
				差異	%	
217,657,905	**學雜費收入**	**233,533,000**	**220,641,338**	**12,891,662**	**5.84%**	註1
170,888,057	學費收入	183,108,000	173,831,381	9,276,619	5.34%	
44,841,598	雜費收入	48,549,000	45,331,537	3,217,463	7.10%	
1,928,250	實習實驗費收入	1,876,000	1,478,420	397,580	26.89%	
1,858,980	**推廣教育收入**	**2,261,000**	**1,864,904**	**396,096**	**21.24%**	註2
80,080,094	**產學合作收入**	**97,510,000**	**88,578,495**	**8,931,505**	**10.08%**	註3
338,482,251	**補助及受贈收入**	**435,002,000**	**405,354,951**	**29,647,049**	**7.31%**	註4
103,060,837	補助收入	129,729,000	120,587,067	9,141,933	7.58%	
235,421,414	受贈收入	305,273,000	284,767,884	20,505,116	7.20%	
2,083,780	**財務收入**	**2,270,000**	**1,910,967**	**359,033**	**18.79%**	註5
910,613	利息收入	960,000	882,470	77,530	8.79%	
8,045	投資收益	10,000	8,045	1,955	24.30%	
1,165,122	基金收益	1,300,000	1,020,452	279,548	27.39%	
37,762,964	**其他收入**	**38,613,000**	**36,882,130**	**1,730,870**	**4.69%**	註6
534,744	試務費收入	670,000	666,424	3,576	0.54%	
23,845,104	住宿費收入	23,600,000	23,579,589	20,411	0.09%	
13,383,116	雜項收入	14,343,000	12,636,117	1,706,883	13.51%	
677,925,974	**合計**	**809,189,000**	**755,232,785**	**53,956,215**	**7.14%**	

備 註：

1. 學雜費收入:

a.

年度	專科部		大學部				研究所		合計	
	五專		二技		四技					
	班級	人數	班級	人數	班級	人數	班級	人數	班級	人數
107學年預算	25 班	1258 人	10 班	436 人	28 班	1323 人	4 班	35 人	67 班	3052 人
106學年決算	25 班	1228 人	10 班	428 人	29 班	1250 人	3 班	29 人	67 班	2935 人
差異數	0 班	30 人	0 班	8 人	-1 班	73 人	1 班	6 人	0 班	117 人

b. 107學年以15%(五專2-5年級998人)4學分2期、10%(二技2年級139人)2學分2期、15%(四技2-4年級928人)4學分2期，預計暑修學分費

2.推廣教育收入:

107學年預計	常設推廣教育班	(一)開設腊筆話人生、經絡、瑜伽等14項課程504人次121萬元 (二)咖啡、烘焙、餐飲等證照班22萬元
	專案推廣教育班	(一)大陸、馬來西亞等人文營隊48萬元 (二)樂齡大學計45人次13.5萬元(扣教育部補助36萬元) (三)樂齡研究所計54人次21.6萬元
106學年實際開班數	開設學分及非學班	(一)開設隨班附讀學分班計傷口照護、生命教育、中醫學、針灸護理、社區健康護理等20班33人13萬元 (二)非學分班計有腊筆畫、瑜珈健美、經絡養生、天然精緻手工皂與保養品及桌球等上下學期24班545人70萬元
	專案預算外開設推廣班	(一)馬來西亞-人文親子營等國際營隊48萬元 (二)韓國-韓國青少年華語遊學20萬元 (三)樂齡大學計99人次35萬元(扣教育部補助36萬元)

107學年預計依106學年實際開班之推廣課程編列。

3.產學合作收入:

年度\項目	科技部		基金會獎助生		產學合作案		合計	
107學年預算	885萬元	13 件	7,612萬元	3 件	1,254萬元	80 件	9,751萬元	96 件
106學年預估決算	811萬元	12 件	6,845萬元	3 件	1,202萬元	105 件	8,858萬元	120 件

科技部	金額	件數	說明
107學年預算	8,845,000	13 件	申請科技部教師研究案12件，研究生1件
106學年預估決算	8,115,719	12 件	實際執行科技部研究案教師10件研究生2件

基金會獎助生	原住民班生		二技專班生		一般簽約生		管理費	合計	
107學年預算	40,099,000	992 人次	12,428,000	154 人次	16,676,000	226 人次	6,920,000	76,123,000	1372 人
106學年預估決算	38,244,380	915 人次	11,388,093	148 人次	12,593,816	172 人次	6,222,628	68,448,917	1235 人

4.補助及受贈收入:

a. 教育部及其他單位補助收入

年度\項目	教育部					其他機關		合計
	整體發展經費獎補款	高等教育深耕、教學卓越計劃	教務、系科研發等相關計劃	學務及原住民等相關計劃	推廣.人事等計劃	原住民獎學金	其他	
107學年預算	41,764,000	45,434,000	17,717,000	12,796,000	454,000	3,368,000	8,196,000	129,729,000
106學年預估決算	42,735,168	38,465,000	17,894,537	12,133,947	959,241	3,107,000	5,292,174	120,587,067
差異數	-971,168	6,969,000	-177,537	662,053	-505,241	261,000	2,903,826	9,141,933

b. 基金會及其他受贈收入

年度\項目	基金會			其他捐贈	合計
	資金補助	就學獎助學金	護理大樓結構及設計		
107學年預算	198,166,000	26,887,000	80,220,000	-	305,273,000
106學年預估決算	217,047,735	33,473,320	33,254,529	992,300	284,767,884
差異數	- 18,881,735	- 6,586,320	46,965,471	- 992,300	20,505,116

5.財務收入:

107學年以校務發展資金等辦理長、短期定存，台幣平均利率1.17%估計，零星資金存放銀行之活存及活儲利率以0.2%估計之。

6.其他收入:

學生住宿依106學年住宿率(一舍68%555床、二舍89%951床、三舍84%402床)概估住宿費，全校15%用餐收入，增加冷氣儲值收入及編列設備使用、管理費、代辦、影印、車資、招生等各項收入。

慈濟學校財團法人慈濟科技大學

成本與費用預算明細表

107學年度

編號:307

單位：新臺幣元

(前)學年度決算數	項目名稱	(本)學年度預算數	估計(上)學年度決算數	(本)學年度預算數與估計(上)學年度決算比較		說明
				差異	%	
150,237,004	**行政管理支出**	**153,775,000**	**149,922,255**	**3,852,745**	**2.57%**	
42,550,067	人事費	46,139,000	43,989,012	2,149,988	4.89%	註1
52,055,209	業務費	52,577,000	51,455,754	1,121,246	2.18%	註2
10,534,666	維護費	9,582,000	10,405,324	(823,324)	-7.91%	註3
5,558,748	退休撫卹費	5,594,000	4,999,046	594,954	11.90%	註4
39,538,314	折舊及攤銷	39,883,000	39,073,119	809,881	2.07%	註5
390,161,117	**教學研究及訓輔支出**	**448,685,000**	**429,853,506**	**18,831,494**	**4.38%**	
242,803,691	人事費	275,093,000	250,469,833	24,623,167	9.83%	註6
89,330,192	業務費	105,647,000	118,329,243	(12,682,243)	-10.72%	註7
604,506	維護費	1,240,000	803,436	436,564	54.34%	註8
8,132,008	退休撫卹費	8,140,000	8,165,598	(25,598)	-0.31%	
49,290,720	折舊及攤銷	58,565,000	52,085,396	6,479,604	12.44%	註9
90,387,030	**獎助學金支出**	**108,346,000**	**102,836,961**	**5,509,039**	**5.36%**	
16,517,046	獎學金支出	19,323,000	19,508,107	(185,107)	-0.95%	註10
73,869,984	助學金支出	89,023,000	83,328,854	5,694,146	6.83%	註11
1,651,295	**推廣教育支出**	**1,675,000**	**1,703,547**	**(28,547)**	**-1.68%**	
539,576	人事費	770,000	726,016	43,984	6.06%	
1,111,719	業務費	905,000	977,531	(72,531)	-7.42%	
18,060,700	**產學合作支出**	**21,387,000**	**20,995,771**	**391,229**	**1.86%**	
3,598,775	人事費	3,263,000	4,568,695	(1,305,695)	-28.58%	註12
14,461,925	業務費	18,124,000	16,427,076	1,696,924	10.33%	註13
6,992,257	**其他支出**	**7,047,000**	**7,728,835**	**(681,835)**	**-8.82%**	
5,272,363	試務費支出	6,972,000	6,477,575	494,425	7.63%	註14
864,498	財產交易短絀	0	632,630	(632,630)	-100.00%	註15
43,872	超額年金給付	75,000	52,536	22,464	42.76%	
811,524	雜項支出	0	566,094	(566,094)	-100.00%	註16
657,489,403	**合計**	**740,915,000**	**713,040,875**	**27,874,125**	**3.91%**	

備註：

項次	項目名稱	說明
	行政管理支出	
1	人事費	107學年行政單位人員47名與106學年相同無增減，僅增加出納組長津貼，主要差異為學年度晉級(約1.5%)及預計調薪3%，薪資增加215萬元，107年公保級距調整，人事室預估保險金額較106學年增加100萬元，合計行政單位107學年人事費預算金額較106學年估計決算多215萬元。
2	業務費	107學年護理二技5+2專班獎助學生用餐預估用餐人數增加，伙食費增加164萬元，學生宿舍牆壁預計清洗估美化費增加60萬元，學生制服依新生人數估列較106學年多90萬元，營繕組估計107學年水電費因護理大樓施工及搬遷等，增加42萬元，其他行政單位預估107學年業務費預計使用較106學年估計決算數少244萬元，合計行政單位107學年業務費預算金額較106學年估計決算金額多112萬元。
3	維護費	107學年營繕組估計有二項改善整修為差異主因，污水池系統使用年限已達，整修更換78萬元，其餘107學年估計維護費較106學年估計決算金額少160萬元，合計行政單位107學年維護費預算金額較106學年估計決算金額少82萬元。
4	退休撫卹費	107學年私校退撫級距調整及依預計員工人數估列勞退金增加14萬元、兼任教師未具本職勞工退休金提繳10萬元及舊制勞退退休準備金增加35萬元，合計107學年退撫費預算金額較106學年估計決算多59萬元。
5	折舊及攤銷	107學年行政單位新購設備計919萬元，依保管組提供使用年限以1/2(概估購進日期)金額提列折舊，加計106學年原有設備提列折舊數，故金額增加81萬元。
	教學研究及訓輔支出	
6	人事費	107學年教師聘任159名.教學單位行政人員96名較106學年實際教師人數151名(106學年預算為155名，差異為聘任不足及離職).行政人員91名，固定晉級(約1.5%)及預計調薪3%，預算金額增加1,700萬元；高教深耕計劃人事費核定金額，較106學年教卓計劃增加560萬元，其他專案計劃人事費增加202萬元，合計107學年教學單位人事費預算金額較106學年估計決算金額多2,462萬元。
7	業務費	107學年年3月高教深耕計劃通過執行，106學年實際專案活動費較預算執行為多。
8	維護費	研發處及醫放系儀器設備因維修費用高依使用率概估維護費49萬元，電算中心彙編全校電腦維護費75萬元；106學年儀器維護費費編列128萬元預計支用20萬元，電算中心支用60萬元，故預估較106學年多44萬元。

項次	項目名稱	說明
9	折舊及攤銷	107學年教學單位新購設備7,052萬元，依保管組提供使用年限以1/2(概估購進日期)金額提列折舊，加計106學年原有設備提列折舊數，故金額增加648萬元。
	獎助學金支出	
10	獎學金支出	107學年編列校內前五名384人次、研究生25名及新生入學優秀之績優獎學金之預算金額為1,932萬元，較106學年實際審核發放校內前五名400人次、研究生14名及新生入學優秀獎學金之估計決算金額1,951萬元，故107學年獎學金預算金額較106學年預估決算為少。
11	助學金支出	107學年編列二技獎助生77名、一般簽約獎助生113名、原住民獎助生496名助學金等之預算金額為8,902萬元，較106學年實際二技獎助生(上75名.下72名)、一般簽約獎助生(上90名.下99名)、原住民獎助生(上490名.下462名)助學金等之估計決算金額為8,333萬元，為107學年助學金預算金額較106學年預估決算為多。
	產學合作支出	
12	人事費	107學年科技部案件延續案件+預計申請案預估13件業務費預估金額為326萬元，106學年實際執行科技部案件為10案+衛福部等單位產學案人事費2案，估計決算金額為457萬元，故107學年人事費預算金額較106學年預估決算金額為少。
13	業務費	107學年科技部案件延續案件+預計申請案預估13件，業務費預估金額為558萬元，公私營機構產學案業務費1,254萬元；106學年實際執行科技部案件10案，估計決算金額為320萬元，公私營機構產學案件業務費1,322萬元；故107學年業務費預算金額較106學年預估決算為多。
	其他支出	
14	試務費支出	招生組編列107學年到國外各校招生宣導、參加招生博覽會及教育展預算金額為170萬元，較106學年因應政府新南向政策境外招生預估決算219萬元，增加49萬元，為差異之主因。
15	財產交易短絀	106學年保管組依使用單位提單辦理設備報廢金額為63萬元。
16	雜項支出	106學年依註冊組簽核之退學名單將學雜費轉列呆帳57萬元。

編號：308

慈濟學校財團法人慈濟科技大學
預計購建土地及重大工程明細表
107學年度

單位：新臺幣元

土地及工程名稱	土地或工程總預算及資金來源			全部計畫各學年度預算		本學年度預算		說明
	總經費	資金來源及金額		學年度	金額	資金來源	金額	
		自有資金	借款					
護理大樓	115,000,000	115,000,000	0	105 106 107	1,525,471 33,254,529 80,220,000	自有資金(受贈)	80,220,000	
合計	115,000,000	115,000,000	0		115,000,000		80,220,000	

編號：309

慈濟學校財團法人慈濟科技大學

最近5年現金概況表

103學年度至107學年度

單位：新臺幣元

項目	107學年度 預算數	106學年度 預估決算數	105學年度 決算數	104學年度 決算數	103學年度 決算數	備註
經常門現金收入	809,189,000	755,232,785	687,183,815	638,575,643	599,527,062	
學雜費收入	233,533,000	220,641,338	217,657,905	205,026,842	202,302,216	
推廣教育收入	2,261,000	1,864,904	1,858,980	1,668,426	3,967,478	
產學合作收入	97,510,000	88,578,495	80,080,094	67,164,124	63,361,727	
補助及受贈收入	435,002,000	405,354,951	338,482,251	330,047,251	302,049,168	
財務收入	2,270,000	1,910,967	2,083,780	2,273,589	2,434,992	
其他收入	38,613,000	36,882,130	37,762,964	28,690,027	27,588,430	
減：不產生現金流入之收入	0	0	(1,252,308)	(227,159)	0	
應收預收項目調整增(減)數	0	0	10,510,149	3,932,543	(2,176,949)	
利息股利調整數	0	0	0	0	0	
經常門現金支出	642,467,000	621,882,360	569,208,454	535,715,600	507,389,077	
行政管理支出	153,775,000	149,922,255	150,237,004	144,688,070	147,926,846	
教學研究及訓輔支出	448,685,000	429,853,506	390,161,117	373,558,429	356,914,078	
獎助學金支出	108,346,000	102,836,961	90,387,030	81,192,180	74,686,813	
推廣教育支出	1,675,000	1,703,547	1,651,295	1,488,899	3,170,773	
產學合作支出	21,387,000	20,995,771	18,060,700	12,750,207	13,053,462	
其他支出	7,047,000	7,728,835	6,992,257	5,077,267	4,721,240	
減：不產生現金流出之成本與費用	(98,448,000)	(91,158,515)	(89,805,840)	(79,482,961)	(74,718,274)	
應付預付項目調整增(減)數	0	0	1,524,891	(3,556,491)	(18,365,861)	
利息調整數	0	0	0	0	0	
經常門現金餘(絀)數	166,722,000	133,350,425	117,975,361	102,860,043	92,137,985	
購置動產、無形資產及其他資產現金支出	85,068,000	59,410,982	103,080,894	86,900,007	75,883,558	
機械儀器及設備	26,233,000	14,632,344	24,147,500	22,918,455	19,570,224	
圖書及博物	9,921,000	9,865,974	10,205,447	11,018,907	11,579,624	
其他設備	40,340,000	31,587,164	46,491,536	31,542,446	29,222,034	
預付設備款	0	0	18,447,011	10,387,359	0	
電腦軟體	8,574,000	3,325,500	3,789,400	11,032,840	15,511,676	
扣減不動產支出前現金餘絀	81,654,000	73,939,443	14,894,467	15,960,036	16,254,427	
購置不動產現金支出	81,654,000	33,554,529	1,525,471	2,134,880	363,500	
土地改良物	1,434,000	300,000	1,525,471	2,134,880	363,500	
預付工程款及未完工程	80,220,000	33,254,529	0	0	0	
影響本期現金收支調整數	0	0	(2,800,301)	3,982,604	279,103	
本期現金及銀行存款淨流入(出)數	0	40,384,914	10,568,695	17,807,760	16,170,030	
期初現金及銀行存款餘額	203,701,445	163,316,531	152,747,836	134,940,076	118,770,046	
期末現金及銀行存款餘額	203,701,445	203,701,445	163,316,531	152,747,836	134,940,076	

《註：有關103至105學年度決算數值，無須依107學年度「財團法人及所設私立學校會計制度之一致規定」辦理重分類。》

收　入　：809,189,000

一、學雜費收入：233,533,000

全校學生預計人數

除明細外　　單位：元

	一年級		二年級		三年級		四年級		五年級		合計人數	合計班級
	人數	班數	人數	班數	人數	班數	人數	班數	人數	班數		
五專(日)	260	5	260	5	255	5	246	5	237	5	1258 人	25 班
二技(日)護理系	148	3	139	3							287 人	6 班
二技(夜)進修部護理系	60	1	32	1							92 人	2 班
二技(夜)進修學院護理系	32	1	25	1							57 人	2 班
四技(日)護理系	180	3	127	2	101	2	55	1			463 人	8 班
四技(日) 醫務暨健康管理系	55	1	72	1	75	2	66	2			268 人	6 班
四技（日） 醫學影像暨放射科學系	55	1	45	1	47	1	39	1			186 人	4 班
四技（日） 行銷與流通管理系	50	1	44	1	44	1	40	1			178 人	4 班
四技（日） 資訊科技與管理系	55	1	53	1	55	2	65	2			228 人	6 班
研究所　（日） 長期照護研究所	10	1	10	1							20 人	2 班
研究所　（日） 放射醫學科學研究所	8	1	7	1							15 人	2 班
合　　計	913	19	814	18	577	13	511	12	237	5	3052 人	67 班

說　明　：(依基本資料庫註冊人數概估)

1. 五專新生3班，原住民專班2班，每班50人,核定招生人數250人，外加名額10人，以106學年度新生實際註冊人數預估，107學年五專新生預算人數為260人。
2. 二技日間部護理系新生班3班，核定招生人數為145人，外加名額15人，以106學年實際註冊人數預估，107學年二技護理新生預算人數為148人。
3. 二技進修部護理系在職班新生1班，核定招生人數為60人，外加名額2人，以106學年新生實際註冊人數預估，107學年新生預算人數為60人。
4. 進修學院護理系在職班新生1班，核定招生人數為32人，以106學年度實際新生註冊人數預估，107學年新生預算人數為32人。
5. 四技日間部護理系新生班3班，核定招生人數為145人，外加名額19人，境外生16人以106學年新生註冊人數預估，107學年四技護理新生預算人數180人。
6. 四技日間部醫務暨健康管理系新生班1班，核定招生人數為45人，外加名額12人，境外生4人以106學年新生註冊人數預估，107學年醫管系新生預算人數61人。
7. 四技日間部醫學影像暨放射科學系新生班1班，核定為48人，外加名額10人，境外生4人，以106學年新生註冊人數預估，107學年醫放系新生預算人數為62人。
8. 四技日間部行銷與流通管理系新生班1班，核定招生人數43人，外加名額12人，境外生13人，以106學年新生註冊人數預估，107學年行管系新生預算人數為68人。
9. 四技日間部資訊科技與管理系新生班1班， 核定招生人數43人， 外加名額13人，境外生12人以106學年新生註冊人數預估，107學年科管系新生預算人數為68人。
10. 新增長期照護研究所新生班1班10人。
11. 放射醫學科學研究所新生班1班8人。

除明細外　　單位：元

	項目		明細說明及計算 學費	雜費	學分學雜費	合計	金額	合計
(一)學雜費	五專　前三年775人	775	18,890	7,780	-	26,670*775人*2期	41,339,000	
	五專　四年級246人	246	24,520	9,210	-	33,730*246人*2期	16,595,000	
	五專　五年級237人	237	24,520	7,370	-	31,890*237人*2期	15,116,000	
	二技　日間部433人	287	36,680	8,080	-	44,760*433人*2期	25,692,000	
	二技進修部一年級60人(全學年35學分/36時)	60	-	-	47,160	47,160* 60人	2,830,000	
	二技進修部二年級32人(全學年37學分/43時)	32	-	-	58,950	58,950* 32人	1,886,000	
	二技進修學院一年級32人(全學年36學分/37時)	32	-	-	47,160	47,160* 32人	1,509,000	
	二技進修學院二年級25人(全學年39學分/45時)	25	-	-	58,950	58,950* 25人	1,474,000	
	四技　日間部1,323人	1,323	36,680	8,080	-	44,760*1323人*2期	118,435,000	
	研究所　日間部35人	35	36,680	8,080	-	44,760*35人*2期	3,133,000	228,009,000
(二)學分費收入	五專-延修暑修學分費等	998	1.暑修-998人(2-5年級)*15%*4學分*1280元(每學分)*2學期 2.學期延修生學分費200學分*1280元(依前二學年平均數預估)				1,789,000	
	二技-延修暑修學分費等		139人(　2年級)*10%*2學分*1310元(每學分)*2學期				73,000	
	四技-延修暑修學分費等	928	1.暑修-928人(2-4年級)*15%*4學分*1310元(每學分)*2學期 2.學期延修生學分費250學分*1310元(依前二學年平均數預估)				1,786,000	3,648,000
(三)電腦實習費	依各系各年級預計開課課程表電腦相關課程估計電腦實習費每人870元（一次為限）						1,876,000	1,876,000

	護理系	醫管系	醫放系	行管系	科管系	研究所	選修	選修
一年級		2期55人	1期55人	2期50人	2期55人	2期18人	五專	二技
二年級	2期260人	2期72人	2期45人	2期44人	2期53人	2期7人	2期50人	2期50人
三年級		1期75人		2期44人	2期55人			四技
四年級				2期40人	2期65人			2期50人

總計		233,533,000

說　　明：　學雜費依一〇六學年度標準計算

二、推廣教育收入：2,261,000

除明細外　單位：元

項目		明細及說明	金額	合計
非學分班	常設性推廣班	腊筆話人生、經絡、瑜伽、桌球等14項課程*平均收費14*2,400*30人*6成率*2期=1,210,000元(依106學年達成率概估)	1,430,000	
		咖啡烘焙班預計20人*收費平均值估計20*5,500元*2期=220,000元		
	海外分會	馬來西亞人文營隊預計2營隊*50人*收費8,000元*6成率=480,000元(依106學年達成率概估)	480,000	
	樂齡大學	3000*45人*1班=135,000元(教育部補助36萬元)	351,000	2,261,000
	樂齡研究院	4000*54人*1班=216,000元		

三、產學合作收入：97,510,000

除明細外　單位：元

項目		明細及說明	金額	合計
科技部研究案		教師研究案12件學生研究案1件	8,845,000	
產學合作		科系與公.民營機構建教合作80件	12,542,000	
基金會	原住民獎助生	五專原住民獎助生　舊約生379人+新約生117人=496人	40,099,000	
	一般獎助生	一般獎助生共113人　新約40人　舊約73人	16,676,000	

原住民獎助生

年級別	各項目補助金額(每學期/每月)					
五一	1,880 元	5,000 元	4,000 元	1,365 元	3,000 元	19,420 元
五二~五三	1,880 元	5,000 元	5,000 元	1,365 元	3,000 元	0 元
五四	8,830 元	5,000 元	5,000 元	2,730 元	3,000 元	0 元
五五	6,990 元	5,000 元	5,000 元	2,730 元	0 元	0 元
年級別/項目	學雜費*2期	住宿費*2期	零用金*8月	伙食費*8月	書籍費*2期	新生其他*1次
五一117人	44 萬元	117 萬元	374 萬元	128 萬元	71 萬元	227 萬元
五二 99人	37 萬元	99 萬元	396 萬元	108 萬元	59 萬元	0 萬元
五三 96人	36 萬元	96 萬元	384 萬元	105 萬元	58 萬元	0 萬元
五四 95人	168 萬元	95 萬元	380 萬元	207 萬元	57 萬元	0 萬元
五五 89人	124 萬元	89 萬元	356 萬元	194 萬元	0 萬元	0 萬元
合計496人	409 萬元	496 萬元	1,890 萬元	742 萬元	245 萬元	227 萬元
合計	4,009 萬元					

新生補助其他包含：制服、休閒服13,850元、鞋550元*2套、實習服1,440元、實驗服1,190元及棉被1,840元，合計19,420元

一般獎助生

年級別	各項目補助金額			
二、四技	44,760 元	5,000/6,500元	5,000 元	2,730 元
五二~五三	26,670 元			
五四	33,730 元			
五五	31,890 元			
年級別/項目	學雜費*2期	住宿費*2期	零用金*8月	伙食費*8月
二四技 60人	537 萬元	67 萬元	240 萬元	131 萬元
五二三 28人	149 萬元	28 萬元	112 萬元	61 萬元
五四 8人	54 萬元	8 萬元	32 萬元	17 萬元
五五 17人	109 萬元	17 萬元	68 萬元	37 萬元
合計 113人	849 萬元	120 萬元	452 萬元	246 萬元
合計	1,667 萬元			

<table>
<tr><td rowspan="2">基金會</td><td>二技獎助生</td><td>二技獎助共77人　二技二年級27人　二技一年級50人
<table><tr><td>年級別</td><td colspan="4">各項目補助金額</td></tr><tr><td>二、四技</td><td>44,760 元</td><td>5,000/
6,500元</td><td>5,000 元</td><td>2,730 元</td></tr><tr><td>年級別/項目</td><td>學雜費*2期</td><td>住宿費*2期</td><td>零用金*8月</td><td>伙食費*8月</td></tr><tr><td>二二 27人</td><td>242 萬元</td><td>27 萬元</td><td>108 萬元</td><td>59 萬元</td></tr><tr><td>二一 50人</td><td>448 萬元</td><td>50 萬元</td><td>200 萬元</td><td>109 萬元</td></tr><tr><td>合計 113人</td><td>690 萬元</td><td>77 萬元</td><td>308 萬元</td><td>168 萬元</td></tr><tr><td>合計</td><td colspan="4">1,243 萬元</td></tr></table></td><td>12,428,000</td><td></td></tr>
<tr><td>建教合作管理費</td><td>獎助生建教合作(40,099,000元+16,676,000元+12,428000元)*10%預估</td><td>6,920,000</td><td>97,510,000</td></tr>
</table>

四、補助及受贈收入：435,002,000　　除明細外　　單位：元

	項目	明細及說明	金額	合計
基金會	安心就學獎助學金		26,887,000	
	護理大樓建築結構工程及設計費		80,220,000	
	營運資金補助		198,166,000	305,273,000
教育部	整體發展經費獎補助(經常門、資本門)		41,764,000	
	高等教育深耕計劃(主冊.附冊-USR計畫.附錄-完善弱勢協助機制)-學科處室		45,434,000	
	資深優良教師慰問金-人事室		94,000	
	學務與輔導工作專業人力計劃(校安.行政資訊.社團.諮商人員)-生輔組		3,000,000	
	學生事務與輔導工作計劃、特色主題計畫-學務處		1,512,000	
	推動健康促進學校計劃、生活助學金-衛保組、課指組		439,000	
	身心障礙學生輔導、聘用兼任專業輔導人員、特殊教育獎學金-學生輔導中心、輔導工作計劃-學諮中心		1,178,000	
	發展與改進原住民職業教育計劃(資本門+經常門)-原住民族學生資源中心		2,962,000	
	原住民族學生資源中心業務執行計劃-原住民族學生資源中心		380,000	
	區域原住民族學生資源中心計劃-原住民族學生資源中心		1,435,000	
	軍訓教官薪資-軍訓室		1,890,000	
	樂齡大學-進修推廣組		360,000	
	國外專業實習(學海築夢及新南向學海築夢)-各系		1,623,000	
	實作環境計劃-護理系(護理璞玉培育計劃)、長期照護研究所(跨領域瑞智樂活計優實作教育計劃)		16,094,000	118,165,000
其他機關	閩南語語言.原住民學生升學優待取得文化及語言能力證明考試-課務組		500,000	
	北區五專聯合免試入學宣導說明會、四技二專暨二技統一入學測驗工作費-招生組		961,000	
	陳林金鶯基金會清寒獎助學金-課指組		200,000	
	原住民大專院校獎助學金:一般、低收入。中低收入-原住民族學生資源中心		3,368,000	
	輔導中心學校原住民學生生涯生涯規劃巡迴講座-原住民族學生資源中心		13,000	
	產業學院計劃-護理系(實務導向護理教育連貫式培育計劃)、醫管系(智慧醫療健康管理產業學程計劃)		1,400,000	
	建構慈善農耕與生醫技能培訓中心-醫放系		5,122,000	11,564,000
	總計			435,002,000

五、財務收入：2,270,000

項　目	明　細　及　說　明	小　計	合　計
活期、活儲存款利息	以106學年每月2仟萬餘額活儲、存利率0.2%概估及助貸利息收入10萬元	320,000	
定期存款利息	基金1.2億元利息(基金收益依106學年以平均利率1.17%概估)	1,300,000	
	發展基金等長、短期資金定存利息(依平均利率1.17%概估)	650,000	2,270,000

六、其他收入：38,613,000　　除明細外　單位：元

項　目	明　細　及　說　明	小　計	合　計
場地使用清潔費	中華電信基地台180000波波洗烘衣機636,650	817,000	
學校設備使用收入	成績證明、影印卡及列印費、補發證書、清潔費、逾期及違約罰款、場地使用費	1,000,000	
學校增益收入	二手、資源回收、下腳品、外審費等(依106學年收入概估)	500,000	
產學管理費	依107學年概估產學收入2,138萬元5%收取管理費	1,069,000	
網路使用費收入	網路使用費五專1,258人四技1,102人二技287人研究所35人進修部149人每人150元2期(以上人數不含全年實習生-四技四年級)	850,000	
冷氣儲值	教室34間及宿舍706台冷氣儲值預估每日20元*120天*夏季(5成率)	900,000	
水電費分攤收入	餐廳水電電梯使用費平均每月約3萬元及產學研究案件水電費	500,000	
試務費收入	學校獨立招生簡章及報名費	670,000	
實習車資收入	學生自行負擔部份(護理.人文.醫管等其他交通費依106學年平均概估)	320,000	
宿舍住宿收入	依106學年住宿概估 (一、二舍每人每學期5,000元,三舍每人每學期6,500元及研究所26人每人每學期9,000元) 1.一舍(812 床)住宿率68%約為555床， 2.二舍(1071床)住宿率89%約為951床， 3.三舍(480 床)住宿率84%約為402床 上下學期2期計住宿費收入為2,100萬元，暑期暑修600人*50%*2期*1250及考照生等住宿約110萬元	22,100,000	
	(教師住宿收入)每月2000*64間*12月*50%+招待所住宿清潔費	1,500,000	
餐券收入	約480名全校用餐*141/天*24天*8月≒12,995,000(預估全學年學校支付用餐費)		
	約480名在校用餐* 91/天*24天*8月=8,736,000(全學年學校餐券儲值收入)	8,387,000	38,613,000

107學年費用彙總表

單位 :新臺幣元

科室別 / 會計科目	校長室	事務組	文書保管組	營繕組	環安衛生組	採購組	人事室
土地改良	0	494,000	0	0	0	0	0
儀器設備	0	0	0	0	0	0	0
圖書	0	0	0	0	0	0	0
雜項設備	700,000	2,379,000	0	4,884,000	0	0	0
軟體	0	0	0	0	0	0	0
未完工程	0	0	0	80,220,000	0	0	0
人事費	7,103,000	7,787,000	2,765,000	4,888,000	1,256,000	1,832,000	16,830,000
事務費	115,000	158,000	25,000	64,000	15,000	20,000	85,000
郵水電費	0	0	480,000	15,100,000	0	0	15,000
差旅費	100,000	24,000	10,000	8,000	25,000	13,000	45,000
員工培訓費	65,000	26,000	23,000	27,000	117,000	28,000	345,000
慶典費	400,000	130,000	0	0	0	0	394,000
交通費	0	0	0	0	0	0	0
清潔費	60,000	7,178,000	1,000	1,851,000	120,000	0	0
伙食費	0	12,995,000	0	0	0	0	64,000
特別費	320,000	0	0	0	0	0	0
福利費	0	0	0	0	0	0	2,285,000
制服費	0	3,508,000	0	0	0	0	638,000
雜項購置	0	513,000	0	270,000	0	0	6,000
研究費	0	0	0	0	0	0	0
稅捐	0	125,000	0	0	0	0	0
燃料費	0	150,000	0	22,000	0	0	0
專案活動費	0	0	0	0	0	0	0
雜項支出	285,000	392,000	25,000	858,000	120,000	3,000	660,000
學生實習費	0	0	0	0	0	0	0
輔導教學費	0	0	0	0	0	0	0
課業活動費	0	0	0	0	0	0	0
學輔活動費	0	0	0	0	0	0	0
維護費	12,000	465,000	112,000	8,990,000	0	0	0
退休撫卹費用	0	0	0	0	0	0	5,594,000
折舊	0	0	39,883,000	0	0	0	0
獎助學金支出	185,000	0	0	0	0	0	0
推廣教育支出	0	0	0	0	0	0	0
產學合作支出	0	0	0	0	0	0	0
其他支出	1,387,000	0	0	0	0	0	75,000
累計折舊			(39,883,000)				
合計	10,732,000	36,324,000	3,441,000	117,182,000	1,653,000	1,896,000	27,036,000

107學年費用彙總表

單位 :新臺幣元

科室別 / 會計科目	會計室	教務處	課務組	註冊組	出版組	招生組	實習就業組	學生事務處
土地改良	0	0	0	0	0	0	0	0
儀器設備	0	0	0	0	0	0	0	0
圖書	0	0	0	0	0	0	0	0
雜項設備	0	255,000	0	29,000	0	0	0	1,172,000
軟體	0	0	0	0	0	0	510,000	0
未完工程	0	0	0	0	0	0	0	0
人事費	3,678,000	9,051,000	1,335,000	1,323,000	563,000	1,560,000	934,000	358,000
事務費	100,000	240,000	18,000	135,000	401,000	75,000	18,000	50,000
郵水電費	1,825,000	0	0	0	1,000	0	0	0
差旅費	35,000	70,000	10,000	25,000	5,000	100,000	30,000	40,000
員工培訓費	40,000	0	0	0	0	0	1,050,000	0
慶典費	0	243,000	350,000	0	0	0	0	0
交通費	0	0	0	0	0	0	0	0
清潔費	1,000	2,000	1,000	1,000	1,000	1,000	1,000	0
伙食費	0	0	0	0	0	0	0	0
特別費	0	0	0	0	0	0	0	0
福利費	0	0	0	0	0	0	0	0
制服費	0	0	0	0	0	0	0	0
雜項購置	0	65,000	38,000	52,000	0	0	0	455,000
研究費	0	0	0	0	0	0	0	0
稅捐	0	0	0	0	0	0	0	0
燃料費	0	0	0	0	0	0	0	0
專案活動費	0	638,000	500,000	0	0	961,000	0	3,248,000
雜項支出	270,000	460,000	24,000	15,000	5,000	0	68,000	5,000
學生實習費	0	0	0	0	0	0	600,000	0
輔導教學費	0	0	0	0	185,000	0	0	0
課業活動費	0	167,000	30,000	0	0	0	323,000	0
學輔活動費	0	0	0	0	0	0	0	650,000
維護費	3,000	0	0	0	0	0	0	0
退休撫卹費用	0	8,140,000	0	0	0	0	0	0
折舊	0	58,565,000	0	0	0	0	0	0
獎助學金支出	0	0	0	0	0	4,790,000	35,000	0
推廣教育支出	0	0	0	0	0	0	0	0
產學合作支出	0	0	0	0	0	0	0	0
其他支出	0	0	0	60,000	80,000	4,300,000	0	0
累計折舊		(58,565,000)						
合計	5,952,000	19,331,000	2,306,000	1,640,000	1,241,000	11,787,000	3,569,000	5,978,000

107學年費用彙總表

單位 :新臺幣元

科室別 / 會計科目	生活輔導組	課外活動組	衛生保健組	學生諮商暨生涯輔導中心	原住民族學生資源中心	人文室	軍訓室	推廣教育組
土地改良	0	0	0	0	0	0	0	0
儀器設備	0	0	0	0	0	0	0	0
圖書	0	0	0	0	80,000	0	0	0
雜項設備	565,000	203,000	0	0	915,000	0	0	0
軟體	0	0	0	0	0	0	0	0
未完工程	0	0	0	0	0	0	0	0
人事費	11,047,000	6,049,000	1,741,000	2,996,000	1,308,000	3,238,000	2,425,000	1,173,000
事務費	240,000	40,000	37,000	35,000	15,000	13,000	0	56,000
郵水電費	0	0	0	3,000	0	0	0	0
差旅費	70,000	20,000	25,000	27,000	10,000	15,000	20,000	3,000
員工培訓費	0	20,000	65,000	100,000	10,000	0	0	5,000
慶典費	0	179,000	0	0	0	0	0	0
交通費	0	0	20,000	0	0	250,000	0	0
清潔費	90,000	10,000	80,000	2,000	1,000	3,000	0	0
伙食費	0	0	0	0	0	400,000	0	0
特別費	0	0	0	0	0	0	0	0
福利費	0	0	0	0	0	0	0	0
制服費	30,000	0	0	0	0	0	0	0
雜項購置	159,000	486,000	18,000	30,000	150,000	6,000	0	0
研究費	0	0	0	0	0	0	0	0
稅捐	0	0	0	0	0	0	0	0
燃料費	0	0	0	0	0	0	0	0
專案活動費	0	2,655,000	170,000	682,000	3,630,000	0	0	0
雜項支出	74,000	0	26,000	26,000	40,000	0	15,000	0
學生實習費	0	0	0	0	0	0	0	0
輔導教學費	0	0	480,000	0	0	0	160,000	0
課業活動費	0	0	0	0	0	1,370,000	0	0
學輔活動費	1,179,000	1,383,000	233,000	602,000	0	0	0	0
維護費	0	30,000	0	0	0	0	0	0
退休撫卹費用	0	0	0	0	0	0	0	0
折舊	0	0	0	0	0	0	0	0
獎助學金支出	7,560,000	18,720,000	5,000	0	43,467,000	29,104,000	0	0
推廣教育支出	0	0	0	0	0	0	0	1,675,000
產學合作支出	0	0	0	0	0	0	0	0
其他支出	0	0	0	0	0	0	0	0
累計折舊								
合計	21,014,000	29,795,000	2,900,000	4,503,000	49,626,000	34,399,000	2,620,000	2,912,000

107學年費用彙總表

單位 :新臺幣元

科室別 / 會計科目	進修組	護理系	醫務暨健康管理系	醫學影像暨放射科學系	行銷與流通管理系	研究發展處	全人教育中心
土地改良	0	0	0	0	0	0	0
儀器設備	0	9,411,000	0	5,265,000	0	294,000	2,014,000
圖書	0	0	0	0	0	0	0
雜項設備	0	5,688,000	2,700,000	750,000	5,805,000	395,000	639,000
軟體	0	0	242,000	0	0	2,002,000	0
未完工程	0	0	0	0	0	0	0
人事費	1,058,000	123,335,000	16,828,000	14,909,000	14,684,000	2,664,000	11,770,000
事務費	82,000	160,000	80,000	70,000	35,000	130,000	94,000
郵水電費	0	5,000	0	1,000	1,000	0	5,000
差旅費	53,000	170,000	70,000	50,000	15,000	70,000	215,000
員工培訓費	0	330,000	200,000	249,000	40,000	210,000	200,000
慶典費	0	120,000	137,000	60,000	15,000	0	0
交通費	0	0	19,000	30,000	0	0	170,000
清潔費	1,000	5,000	3,000	1,000	5,000	1,000	20,000
伙食費	0	0	0	0	0	0	0
特別費	0	70,000	40,000	25,000	0	0	0
福利費	0	0	0	0	0	0	0
制服費	0	11,000	0	0	0	0	0
雜項購置	20,000	3,815,000	258,000	56,000	0	460,000	816,000
研究費	0	0	0	0	0	5,033,000	0
稅捐	0	0	0	0	12,000	0	0
燃料費	0	0	0	0	0	0	0
專案活動費	0	2,434,000	925,000	1,837,000	1,061,000	2,672,000	4,917,000
雜項支出	0	60,000	10,000	70,000	45,000	759,000	184,000
學生實習費	0	3,142,000	250,000	250,000	100,000	0	0
輔導教學費	0	110,000	25,000	610,000	30,000	0	0
課業活動費	20,000	2,017,000	175,000	1,224,000	55,000	375,000	800,000
學輔活動費	213,000	0	0	0	0	0	0
維護費	0	0	72,000	200,000	0	100,000	0
退休撫卹費用	0	0	0	0	0	0	0
折舊	0	0	0	0	0	0	0
獎助學金支出	690,000	520,000	452,000	330,000	150,000	265,000	150,000
推廣教育支出	0	0	0	0	0	0	0
產學合作支出	0	0	0	0	0	21,387,000	0
其他支出	100,000	250,000	80,000	50,000	40,000	0	0
累計折舊							
合計	2,237,000	151,653,000	22,566,000	26,037,000	22,093,000	36,817,000	21,994,000

107學年費用彙總表

單位 :新臺幣元

科室別 / 會計科目	體育學科	資訊科技與管理系	圖書館	電子計算機中心	教師發展暨教學資源中心	國際暨兩岸教育資源中心
土地改良	940,000	0	0	0	0	0
儀器設備	0	0	0	0	280,000	0
圖書	0	0	9,841,000	0	0	0
雜項設備	172,000	608,000	1,300,000	9,273,000	0	75,000
軟體	0	1,873,000	450,000	1,383,000	1,827,000	0
未完工程	0	0	0	0	0	0
人事費	1,645,000	16,312,000	4,909,000	6,730,000	1,201,000	1,651,000
事務費	40,000	70,000	300,000	40,000	68,000	35,000
郵水電費	0	2,000	0	0	0	0
差旅費	25,000	50,000	25,000	65,000	30,000	50,000
員工培訓費	20,000	112,000	55,000	170,000	10,000	0
慶典費	0	50,000	0	0	0	100,000
交通費	0	220,000	0	0	0	0
清潔費	5,000	2,000	95,000	1,000	10,000	2,000
伙食費	0	0	0	0	0	0
特別費	0	60,000	0	0	0	0
福利費	0	0	0	0	0	0
制服費	0	0	0	0	0	0
雜項購置	35,000	1,723,000	4,341,000	385,000	167,000	0
研究費	0	0	0	0	0	0
稅捐	0	0	0	0	0	0
燃料費	0	0	0	0	0	0
專案活動費	0	216,000	1,748,000	0	7,203,000	4,567,000
雜項支出	251,000	100,000	92,000	39,000	100,000	20,000
學生實習費	0	50,000	0	0	0	0
輔導教學費	1,090,000	110,000	0	0	4,860,000	0
課業活動費	370,000	470,000	265,000	105,000	480,000	400,000
學輔活動費	0	0	0	0	0	0
維護費	88,000	0	0	750,000	0	0
退休撫卹費用	0	0	0	0	0	0
折舊	0	0	0	0	0	0
獎助學金支出	133,000	280,000	0	350,000	0	1,160,000
推廣教育支出	0	0	0	0	0	0
產學合作支出	0	0	0	0	0	0
其他支出	0	100,000	0	0	0	500,000
累計折舊						
合計	4,814,000	22,408,000	23,421,000	19,291,000	16,236,000	8,560,000

107學年費用彙總表

單位 :新臺幣元

科室別 / 會計科目	護理學院	健康科技管理學院	長期照護研究所	合計
土地改良	0	0	0	1,434,000
儀器設備	0	0	8,969,000	26,233,000
圖書	0	0	0	9,921,000
雜項設備	0	520,000	1,313,000	40,340,000
軟體	0	187,000	100,000	8,574,000
未完工程	0	0	0	80,220,000
人事費	1,264,000	1,012,000	10,020,000	321,232,000
事務費	25,000	27,000	30,000	3,241,000
郵水電費	5,000	4,000	1,000	17,448,000
差旅費	20,000	15,000	15,000	1,668,000
員工培訓費	30,000	11,000	316,000	3,874,000
慶典費	0	0	0	2,178,000
交通費	0	0	0	709,000
清潔費	5,000	2,000	1,000	9,563,000
伙食費	0	0	0	13,459,000
特別費	10,000	0	15,000	540,000
福利費	0	0	0	2,285,000
制服費	0	0	0	4,187,000
雜項購置	109,000	8,000	616,000	15,057,000
研究費	0	0	0	5,033,000
稅捐	0	0	0	137,000
燃料費	0	0	0	172,000
專案活動費	1,275,000	4,810,000	986,000	47,135,000
雜項支出	340,000	148,000	79,000	5,668,000
學生實習費	0	0	360,000	4,752,000
輔導教學費	0	0	0	7,660,000
課業活動費	0	242,000	310,000	9,198,000
學輔活動費	0	0	0	4,260,000
維護費	0	0	0	10,822,000
退休撫卹費用	0	0	0	13,734,000
折舊	0	0	0	98,448,000
獎助學金支出	0	0	0	108,346,000
推廣教育支出	0	0	0	1,675,000
產學合作支出	0	0	0	21,387,000
其他支出	0	0	25,000	7,047,000
累計折舊				(98,448,000)
合計	3,083,000	6,986,000	23,156,000	809,189,000

107學年人事費用明細表

單位\項目\人數	薪　資	專案	加值班費	導師費	兼任鐘點費	保險費	合　計
校長室	7,103,000	0	0	0	0	0	**7,103,000**
事務組	7,075,000	0	712,000	0	0	0	**7,787,000**
文書保管組	2,765,000	0	0	0	0	0	**2,765,000**
營繕組	4,883,000	0	5,000	0	0	0	**4,888,000**
環安組	1,256,000	0	0	0	0	0	**1,256,000**
採購組	1,832,000	0	0	0	0	0	**1,832,000**
人事室	2,522,000	0	0	0	0	14,308,000	**16,830,000**
會計室	3,678,000	0	0	0	0	0	**3,678,000**
教務處	531,000	8,520,000	0	0	0	0	**9,051,000**
課務組	1,332,000	0	3,000	0	0	0	**1,335,000**
註冊組	1,323,000	0	0	0	0	0	**1,323,000**
出版組	563,000	0	0	0	0	0	**563,000**
招生組	1,560,000	0	0	0	0	0	**1,560,000**
就業實習組	934,000	0	0	0	0	0	**934,000**
學務處	358,000	0	0	0	0	0	**358,000**
生活輔導組	6,446,000	4,174,000	427,000	0	0	0	**11,047,000**
課外活動組	1,036,000	0	24,000	4,989,000	0	0	**6,049,000**
衛生保健組	1,741,000	0	0	0	0	0	**1,741,000**
學生諮詢中心	2,279,000	600,000	7,000	0	110,000	0	**2,996,000**
原住民事務組	730,000	578,000	0	0	0	0	**1,308,000**
人文室	3,238,000		0	0	0	0	**3,238,000**
軍訓室	1,890,000	0	240,000	0	295,000	0	**2,425,000**
推廣組	1,153,000	0	20,000	0	0	0	**1,173,000**
進修組	755,000	0	20,000	283,000	0	0	**1,058,000**
護理科	116,999,000	424,000	42,000	0	5,870,000	0	**123,335,000**
醫管系	16,325,000	0	0	0	503,000	0	**16,828,000**
醫放系	14,517,000	0	0	0	392,000	0	**14,909,000**
行管系	14,584,000	0	0	0	100,000	0	**14,684,000**
研發中心	2,664,000	0	0	0	0	0	**2,664,000**
全人教育中心	2,831,000	617,000	0	0	8,322,000	0	**11,770,000**
體育學科	1,161,000	0	26,000	0	458,000	0	**1,645,000**
科管系	14,806,000	0	30,000	0	1,476,000	0	**16,312,000**
圖書館	4,879,000	0	30,000	0	0	0	**4,909,000**
電算中心	6,727,000	0	3,000	0	0	0	**6,730,000**
教資中心	1,201,000	0	0	0	0	0	**1,201,000**
國資中心	1,651,000	0	0	0	0	0	**1,651,000**
護理學院	737,000	498,000	0	0	29,000	0	**1,264,000**
健康管理學院	737,000	0	0	0	275,000	0	**1,012,000**
長照研究所	9,016,000	603,000	0	0	401,000	0	**10,020,000**
合計	**265,818,000**	**16,014,000**	**1,589,000**	**5,272,000**	**18,231,000**	**14,308,000**	**321,232,000**

慈濟科技大學107學年度人力預算表

職別	106年	107年增	107年減	107年	備註	職別	106年	107年增	107年減	107年	備註
校長室 校長	1			1		進修推廣部主任	1			1	教師兼
秘書室主任秘書	1			1	教師兼	推廣組長	1			1	
秘書.公關.校務組長	3			3		教務組長	1			1	教師兼
組員	6			6	高教1人	學務組長	1			1	教師兼
教務處教務長	1			1	教師兼	組員	1	1		2	長期工讀生納編
組員	2			2	高教2人	研發處處長	1			1	教師兼
課務組長	1			1	教師兼	學術服務組長	1			1	教師兼
組員	2			2		產學合作組長	1			1	教師兼
註冊組長	1			1	教師兼	育成中心主任	0	1		1	教師兼
組員	2			2		組員	5			5	高教1人
出版組長	1			1	教師兼	人文室主任	1			1	
組員	1			1		慈懿活動.人文教育組長	1	1		2	慈懿活動教師兼
招生組長	1			1	教師兼	組員	2			2	
組員	3			3		全人教育中心主任	1			1	教師兼
實習就業組長	1			1	教師兼	組長	3			3	教師兼
組員	2			2		組員	8			8	高教1人USR1人
電算中心主任	1			1	教師兼	教學助理	1			1	
組長	3			3		護理系主任+副主任	2			2	教師兼
組員	7			7		實習組組長	1			1	教師兼
圖書館主任	1			1	教師兼	教學組組長	1			1	教師兼
組長	2			2		教授	2			2	不含校長，全人中心1人
館員	4			4		副教授	20	1		21	全人中心8人
組員	2			2	高教1人	助理教授	31	1		32	全人中心6人
學務處 學務長	1			1	教師兼	講師	36		15	21	全人中心5人(外師離職待聘).調15人回歸實習教師
	1			1	高教1人	實習指導教師	8	20		28	講師級15人.教師級8人.增加護理5人
生活輔導組組長	1			1	校安兼	組員	4	1		5	增加1人
股長	1			1		教學助理	6	2		8	增加2人
組員	5			5	校安3人.行政資訊1人.高教1人	醫務管理系主任	1			1	教師兼
舍監	12			12		教授	1			1	
課外活動組長	1			1	教師兼	副教授	3			3	全人中心2人
組員	4			4	社團輔導1人.高教1人	助理教授	8			8	全人中心3人
衛生保健組長	1			1		講師	1			1	全人中心1人
校護	2			2		組員	1			1	
學生生涯中心主任	1			1	教師兼	醫學放射系主任	1			1	教師兼
輔導員	3			3		副教授	6		1	5	全人中心2人(調1人至護理系)
組員	3			3	諮商輔導1人.身障1人	助理教授	6		1	5	全人中心調1人至護理系
原住民事務組長	1			1	教師兼	講師	1			1	全人中心1人
組員	3			3	行政資訊1人.原資1人	組員	1			1	
軍訓室主任	1			1	學務長兼	行銷與流通系主任	1			1	教師兼
教官	2			2		副教授	5			5	全人中心3人
總務處 總務長	1			1		助理教授	5			5	全人中心2人
保管組長	1			1		講師	2			2	全人中心1人

職別	106年	107年增	107年減	107年	備註	職別	106年	107年增	107年減	107年	備註
組員	1			1		組員	2			2	高教1人
文書組長	1			1		資訊科技與管理系主任	1			1	教師兼
組員	1			1		教授	1			1	離職待聘
事務組長	1			1		副教授	3			3	全人中心2人
技工	2			2		助理教授	6			6	全人中心1人
組員	3			3		講師	2			2	全人中心2人
警衛	5			5		組員	1			1	
採購組長	1			1		教資中心主任	1			1	教師兼
組員	3			3		組長	1			1	教師兼
營繕組長	1			1		組員	3			3	高教1人
工友	1			1		國資中心主任	1			1	教師兼
技工	2			2		組長	1			1	教師兼
組員	4			4		組員	4			4	高教1人
環安衛生組長	1			1		護理學院院長	1			1	教師兼
組員	1			1		組員	2			2	USR1人
人事室 主任	1			1		健康管理學院院長	1			1	教師兼
組長	1			1		組員	2			2	高教1人
組員	2			2		長期照護研究所所長	1			1	教師兼
會計室 主任	1			1		教授	2			2	
會計.出納組長	1	1		2	增加出納組長由組員	副教授	2	1		3	增聘1人
組員	4		1	3	含出納.高教1人	助理教授	1			1	
						組員	1			1	
小計	132	1	1	132		小計	224	29	17	236	
						合計	356	30	18	368	

說明：一、教師(或教官)兼行政主管42人(增加慈懿活動組長1人、育成中心主任1人)，增加護理系教師5人.教學助理2人.組員1人、進修部長期工讀生納編組員1人、長照所教師1人，增加計10人

二、107學年度預計總人數326人:其中教師159人(含校長)(教授7人、副教授40人、助理教授57人、講師27人、實習教師28)、教官2人、行政人員132人、教學助理9人、專案24人(高教深耕15人、學輔遞補7人、身障專案1人、原住民資源1人)。

三、各系增聘教師依各系學年度授課所需編列。

四、行政人員均以組員編列，敘薪則依內部編制及其實具資格為晉敘主要依據。

107學年固定資產及雜項購置明細表

單位：新臺幣元

單位	學校經費	教育部獎補助		教育部及其他專案	合計
		上學期	下學期		
校長室	700,000	0	0	0	**700,000**
事務組	3,386,000	0	0	0	**3,386,000**
營繕組	85,374,000	0	0	0	**85,374,000**
人事室	6,000	0	0	0	**6,000**
教務處	320,000	0	0	0	**320,000**
課務組	38,000	0	0	0	**38,000**
註冊組	81,000	0	0	0	**81,000**
實習就業組	0	510,000	0	0	**510,000**
學生事務處	0	0	0	1,627,000	**1,627,000**
生活輔導組	724,000	0	0	0	**724,000**
課外活動組	85,000	604,000	0	0	**689,000**
衛保組	18,000	0	0	0	**18,000**
學生諮商暨生涯輔導中心	0	0	0	30,000	**30,000**
原住民事務組	0	0	0	1,145,000	**1,145,000**
人文室	6,000	0	0	0	**6,000**
進修組	20,000	0	0	0	**20,000**
護理系	8,994,000	1,169,000	3,206,000	5,545,000	**18,914,000**
醫務暨健康管理系	2,460,000	482,000	258,000	0	**3,200,000**
醫學影像暨放射科學系	8,000	1,134,000	1,451,000	3,478,000	**6,071,000**
行銷與流通管理系	940,000	2,561,000	0	2,304,000	**5,805,000**
研究發展處	80,000	1,090,000	0	1,981,000	**3,151,000**
全人教育中心	111,000	611,000	1,993,000	754,000	**3,469,000**
體育學科	1,147,000	0	0	0	**1,147,000**
資訊科技與管理系	498,000	2,982,000	724,000	0	**4,204,000**
圖書館	11,531,000	0	2,901,000	1,500,000	**15,932,000**
電子計算機中心	2,634,000	5,312,000	3,095,000	0	**11,041,000**
教資中心	72,000	1,175,000	0	1,027,000	**2,274,000**
國資中心	75,000	0	0	0	**75,000**
護理學院	0	0	0	109,000	**109,000**
健康管理學院	8,000	0	0	707,000	**715,000**
長期照護研究所	1,300,000	898,000	0	8,800,000	**10,998,000**
合計	**120,616,000**	**18,528,000**	**13,628,000**	**29,007,000**	**181,779,000**